FDCE5801S系列
绝对值编码器
感应原理 磁性
功能原理 多圈
外径 Φ60mm
轴径 实心轴Φ6mm
分辨率 32bit
每圈步数 16384/14bit
圈数 262144/18bit
接口 CANopen、CANopen+增量信号
增量信号分辨率 512PPR、1024PPR、2048PPR、4096PPR
增量信号 A+A- B+B-
工作电压 10-30VDC
防护等级 IP67

机械参数

轴 径	实心轴 Φ6mm
主体材料	铝合金
壳体材料	铝合金
轴向负载	≤40N
径向负载	≤80N
轴承寿命	10^9转
旋转速度	最大6000RPM
抗冲击性	100g，6ms
抗震动性	10g，10...2000Hz
防护等级	IP67
工作温度	-40℃...+85℃
存储温度	-40℃...+85℃
重 量	≈350g
出线方式	径向出线、M12插头针端（公头）-5芯

电气参数

工作电压	10...30VDC
无负载时消耗电流	＜50mA
接口类型	CANopen、CANopen+增量信号
传输速率	最大1Mbit/s
输出码制	二进制
从站地址	可编程设置、默认125kbit/s
计数方向	可编程设置 、默认节点ID为20H
符合标准	DSP-406
增量信号分辨率	512PPR、1024PPR、2048PPR、4096PPR（其他值可定制）
增量信号	A+A- B+B-
增量输出方式	推挽式差分（HTL）、RS422（TTL）
抗 干 扰	EN61000-6-2
发射干扰	EN 61000-6-4
接口电路保护	浪涌保护、反极性保护、ESD 保护

端子配置

CANopen输出

信号		GND	+Ub	CAN_0V	CAN_H	CAN_L
色标		白 WH	棕 BN	灰 GY	绿 GN	黄 YE
5 芯 M12 插座 CCW （9212）		3	2	1	4	5

CANopen+增量信号输出

信号		0V	+Vs	CAN_H	CAN_L	A+	A-	B+	B-
色标		白 WH	棕 BN	绿 GN	黄 YE	灰 YE	粉 PK	黑 BK	红 RD
8芯M12 插头针端 （9212-1）		1	2	3	4	5	6	7	8

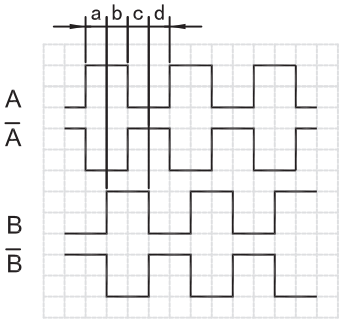

↻ 从轴端方向看，
顺时针旋转输出的波形图
a、b、c、d=T/4±T/8

订货信息

FDCE58	01	S	6	B	18	14	P1	S90T	10-30	R	1	/	XXXX
	①	②	③		④	⑤	⑥		⑦	⑧	⑨		⑩

①扩展序号
01：01

②主轴形式
S：实心轴

③轴径
6：6mm

④圈数位数
00：1（单圈）
14：16384
18：262144

⑤单圈位数
12：4096
13：8192
14：16384

⑥增量信号
空：无增量信号输出
P: 1024PPR，AB, 推挽（HTL）
P1：1024PPR，A+A- B+B- , 推挽差分（HTL）
P3：2048PPR，A+A- B+B- , 推挽差分（HTL）
P5：512PPR，A+A- B+B- , 推挽差分（HTL）
P7：4096PPR，A+A- B+B- , 推挽差分（HTL）

⑦ 电源电压
10-30：10-30VDC

⑧出线方式
R：径向出线
C：轴向出线

⑨连接方式
数字：电缆长度 m
9212：M12插头针端（公头）-5芯
9212-1 ：M12插头针端（公头）-8芯

⑩特殊代码
XXXX

注：黑体为常备库存或为推荐订货型号

注：1，请选择订货信息：型号系列、轴径尺寸、圈数位数、单圈位数、出线方式和电缆长度。
2，如需其他电气参数设置，请填加说明。
订购范例： FDCE5801S6B1814P1S90T10-30R1，出厂设置默认数据计数方向为顺时针累加 。
说明：FDCE5801S系列，实心轴6mm，输出二进制码，圈数位数18 位（262144 圈），单圈位数14位（单圈分辩率16384），顺时针累加计数、CANopen输出，1024PPR、A+A- B+B-，推挽差分（HTL），传输速率 125K，DC10-30V，径向出线 1m。

附件（另售） 注：其他柔性支架选型请参考柔性支架选型表。

联轴器
型号（常规）：8212 6-6

偏心连接器
型号（常规）：8531（注：使用至少三个固定偏心器来安装编码器）

机械图

FDCE5801S-CANopen

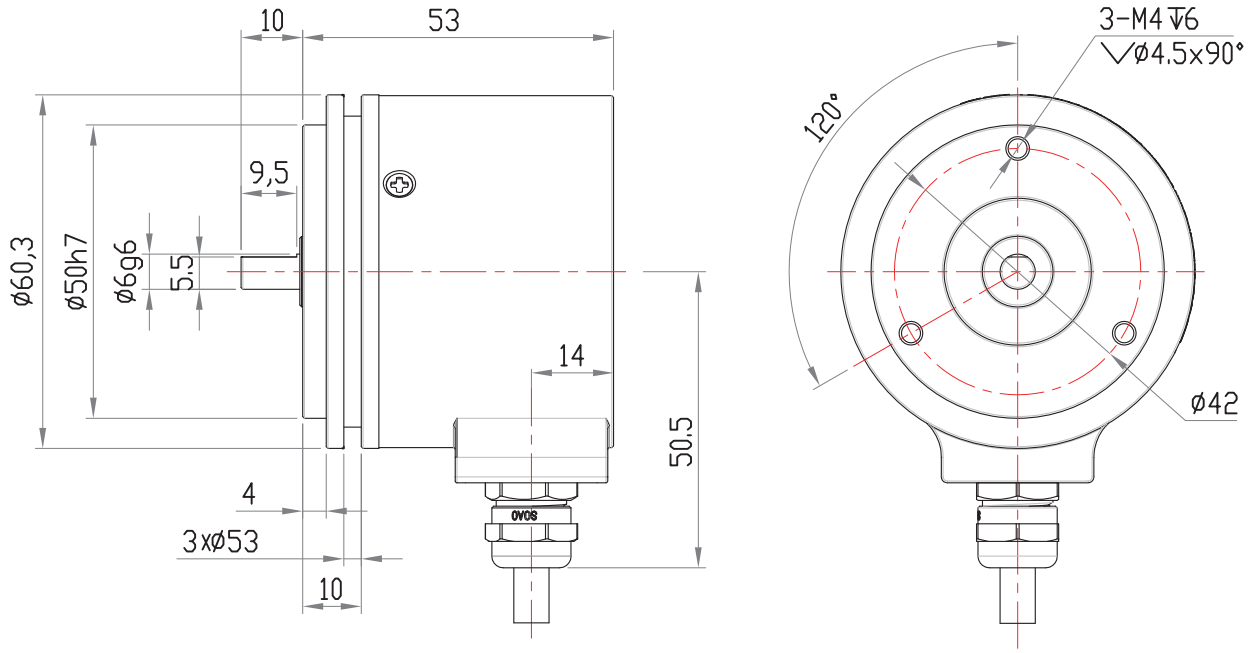
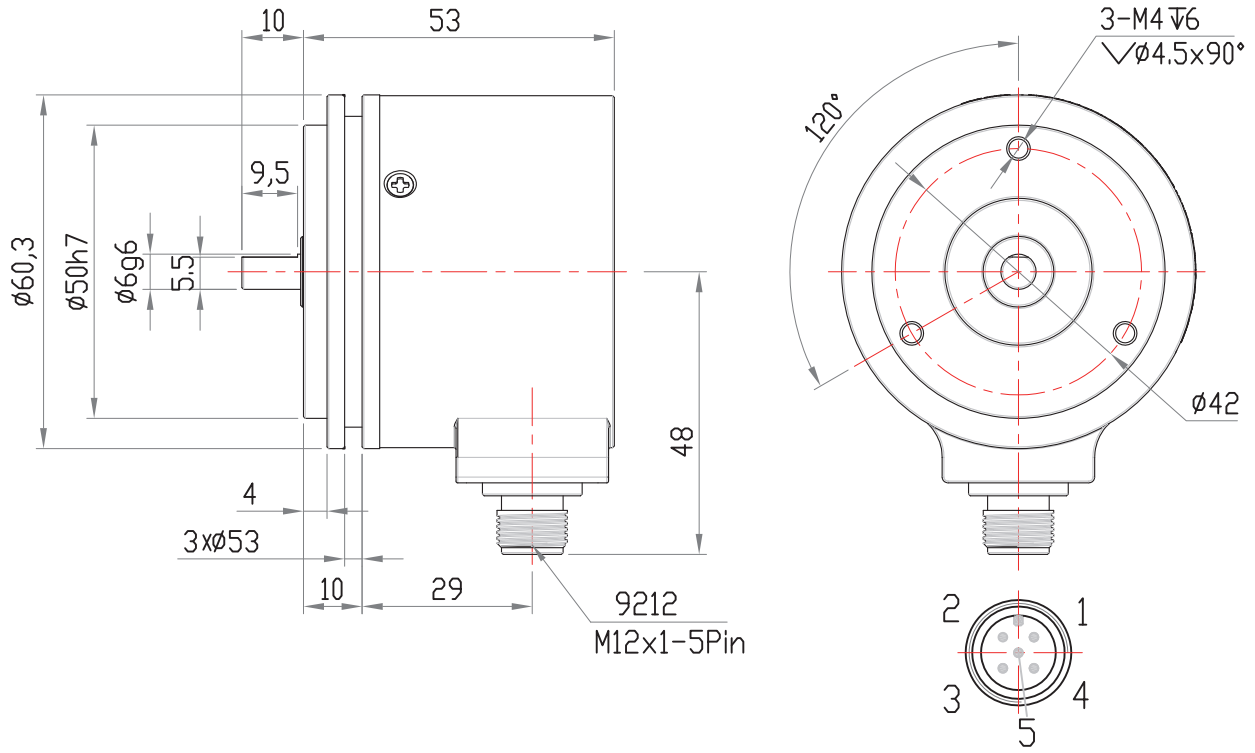
FDCE5801S-CANopen+9212