隔爆型绝对值编码器

EXDJ78B-Modbus-TCP系列

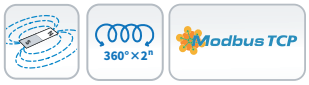





EXDJ78B系列
防爆绝对值编码器
设备类型 Ⅱ类（气体）、Ⅲ类（粉尘）
防爆形式 隔爆型
NEPSI防爆标志：Ex db IIC T5/T6 Gb，Ex tb IIIC T95℃/T80℃ Db
ATEX防爆标志：Ex II 2GD Ex db IIC T5/T6 Gb, Ex tb IIIC T95°C/T80°C Db
IECEx防爆标志：Ex db IIC T5/T6 Gb, Ex tb IIIC T95 °C/T80°C Db
适用危险区域 1区（气体）/ 21区（粉尘）
感应原理 磁性
功能原理 多圈
多圈技术 机械齿轮组无电池
外径 Φ78mm
轴径 盲孔轴 Φ12、 Φ14 、Φ16、 Φ25.4mm
每圈步数 65536 /16Bit
圈数 16384 /14Bit
接口 Modbus-TCP
工作电压 10-30VDC
防护等级 IP66

机械参数

轴径	盲孔轴 Φ12、 Φ14 、Φ16、 Φ25.4mm
防护等级	IP66
每分钟最大转速	3000rpm
最大轴负荷	轴向≤60N； 径向≤80N
冲击	100g，6ms
振动	10g，10...2000Hz
主轴材料	316L不锈钢
主体材料	铝合金阳极氧化/316L不锈钢
外壳材料	铝合金阳极氧化/316L不锈钢
工作温度	-40℃...+80℃
贮存温度	-40℃...+80℃
重量	≈1600g（铝合金壳体）；≈3900g（316L壳体）
出线方式	径向出线；轴向出线

电气参数

通讯接口	Modbus-TCP
输出驱动器	Ethernet
工作电压	10...30VDC
功耗	≤2.5W
传输速率	10/100M Bit/S
接口周期时间	10mS
输出码制	二进制码
编程功能	分辨率、预置、计数方向、传输模式：轮询模式、循环模式、同步模式
抗 干 扰	EN61000-6-2
发射干扰	EN61000-6-4
接口电路保护	浪涌保护 、反极性保护 、ESD 保护

EXDJ78B-Modbus-TCP @ 2026.6.3 如有更改,恕不另行通知

端子配置

Modbus-TCP接口

信号	GND	+Ub	空	空	Rx-	Tx-	Rx+	Tx+
接线端子	1	2	3	4	5	6	7	8

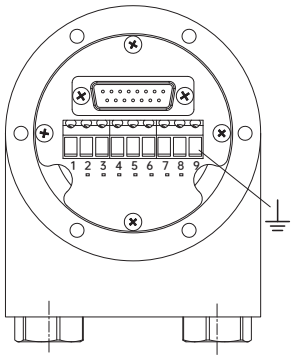

订货信息

EXDJ	X	78	B	16	B	12	13	S16T	10-30	R	2
	①		②	③		④	⑤		⑥	⑦	⑧

①外壳材质
空：铝合金
Z：316L不锈钢

②主轴形式
B：盲孔轴

③轴径
12：Φ12mm
14：Φ14mm
16：Φ16mm
25.4：Φ25.4mm

④圈数位数
00：单 圈
12： 4096
14： 16384

⑤单圈位数
12：4096
13：8192
14：16384
16：65536

⑥电源电压
10-30：10-30VDC

⑦出线方式
R：径向出线
C：轴向出线

⑧连接方式
数字：电缆长度
D[1]：2个电缆接头
K：1个电缆接头、1个电缆接头塞
N：接线盒、预留2个M16×1.5mm螺纹孔用于电缆接头

注:黑体为常备库存或为推荐订货型号

注：1、角标[1]:预留电缆接头所用电缆线为直径3-8mm ,如需适用8-11mm电缆接头可选N型连接方式带8816B附件 。
2、需其他电气参数设置,请填加说明 。
订购范例：EXDJ78B12B1214S16T10-30RN,出厂默认计数方向为轴端看顺时针累加 。
说明：EXDJ78B系列,盲孔轴16mm,二进制码,圈数4096,单圈分辨率8192,无增量信号输出，Modbus-TCP协议,10-30VDC,径向出线,接线盒连接(预留两个M16x1.5螺纹孔)。

EXDJ78B-Modbus-TCP @ 2026.6.3 如有更改,恕不另行通知

附件（另售）注：其它选型请参考附件选型表。

	隔爆电缆接头 型号（常规）：8816B *适用于8-11mm电缆接头可选N型连接方式带8816B
	**安装支架** 型号（常规）：8146A *适用于EXDJ78B12/14
	**安装支架** 型号（常规）：8146B *适用于EXDJ78B16/25.4
	**信号电缆** 型号：20.001 裸线端，X米电缆，绿色，4芯以太网线，Ø6.5
	**电源电缆** 型号：22.002 裸线端，×米电缆，RVVP，双绞屏蔽线2*2*0.25mm²，Ø6.8

EXDJ78B-Modbus-TCP @ 2026.6.3 如有更改,恕不另行通知

机械图

EXDJ(Z)78B12/14

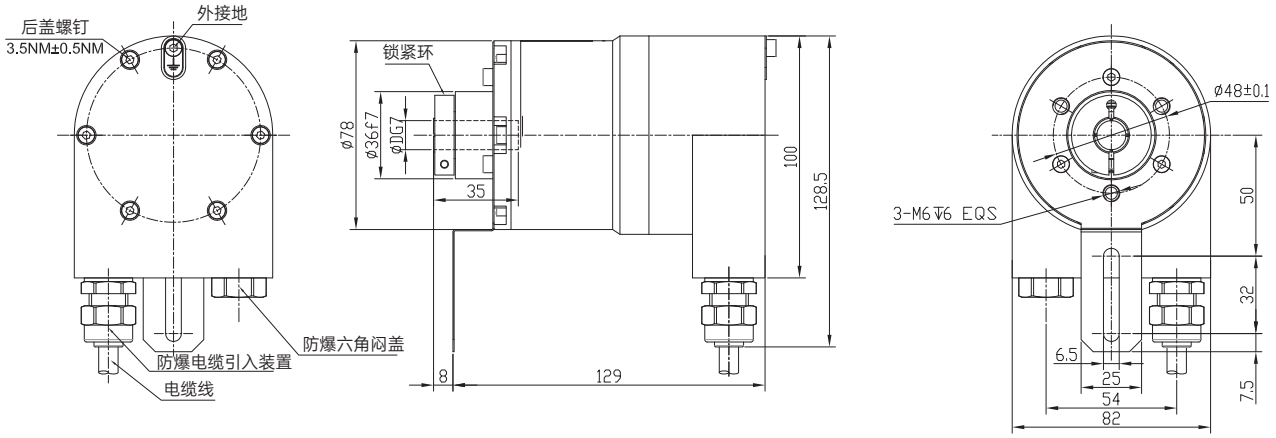

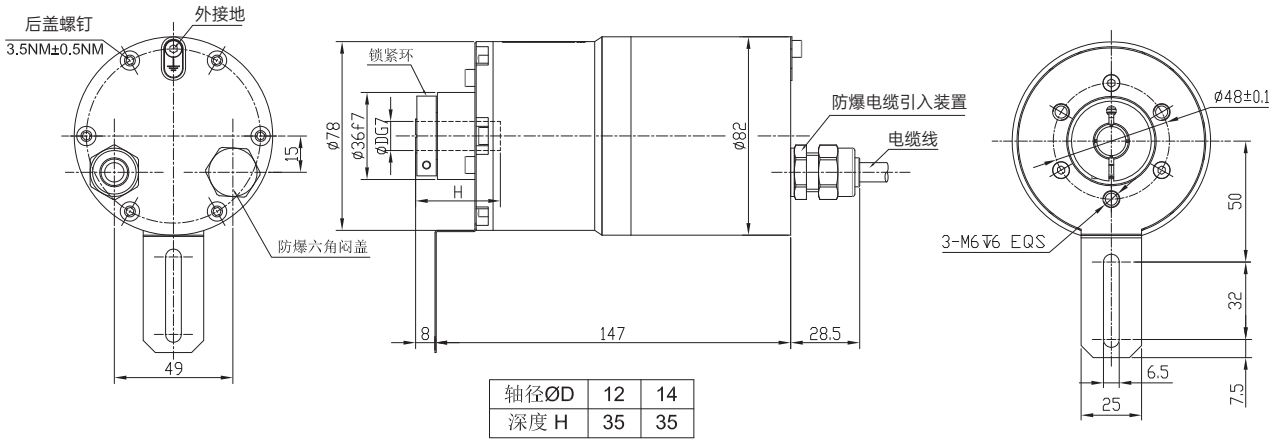

轴径ØD	12	14
深度 H	35	35

EXDJ78B-Modbus-TCP @ 2026.6.3 如有更改,恕不另行通知

机械图

EXDJ(Z)78B16

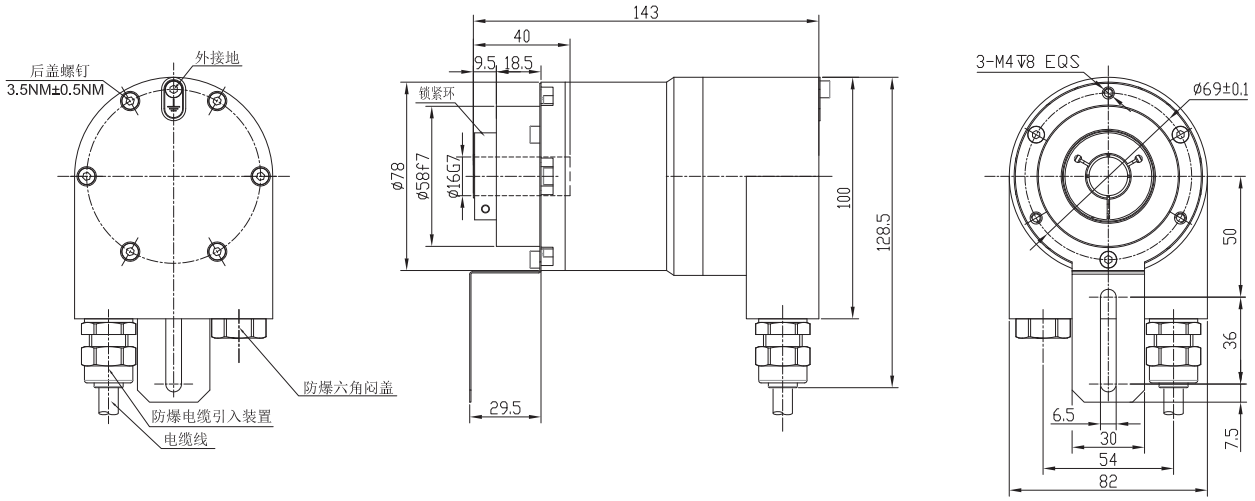

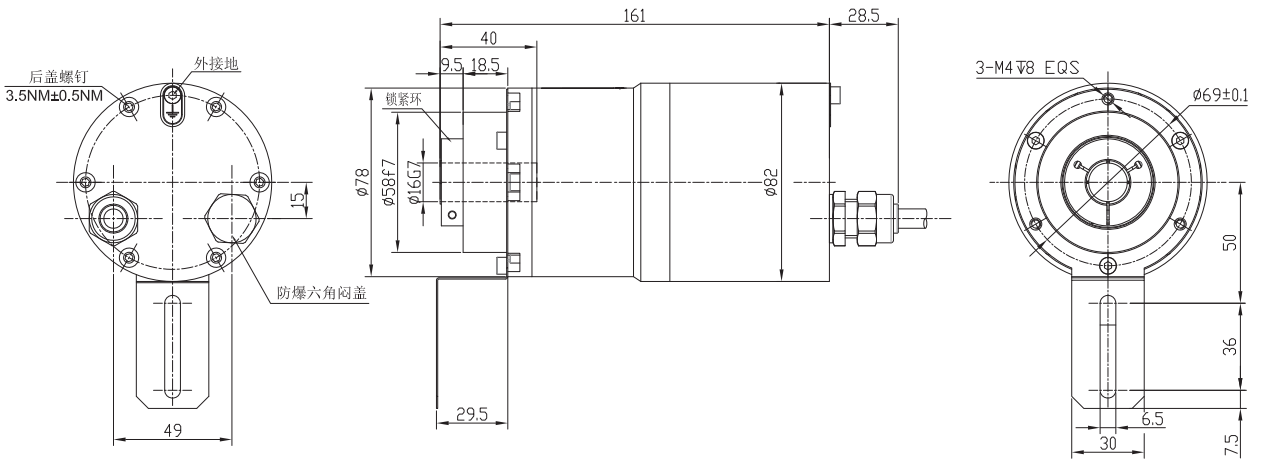

EXDJ78B-Modbus-TCP @ 2026.6.3 如有更改,恕不另行通知

机械图

EXDJ(Z)78B25.4

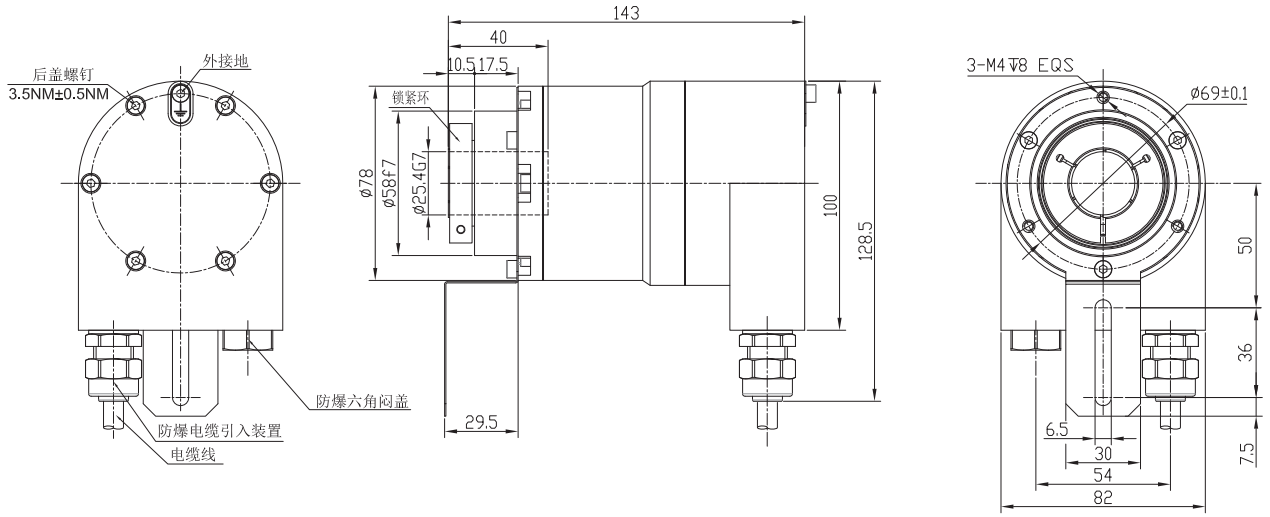

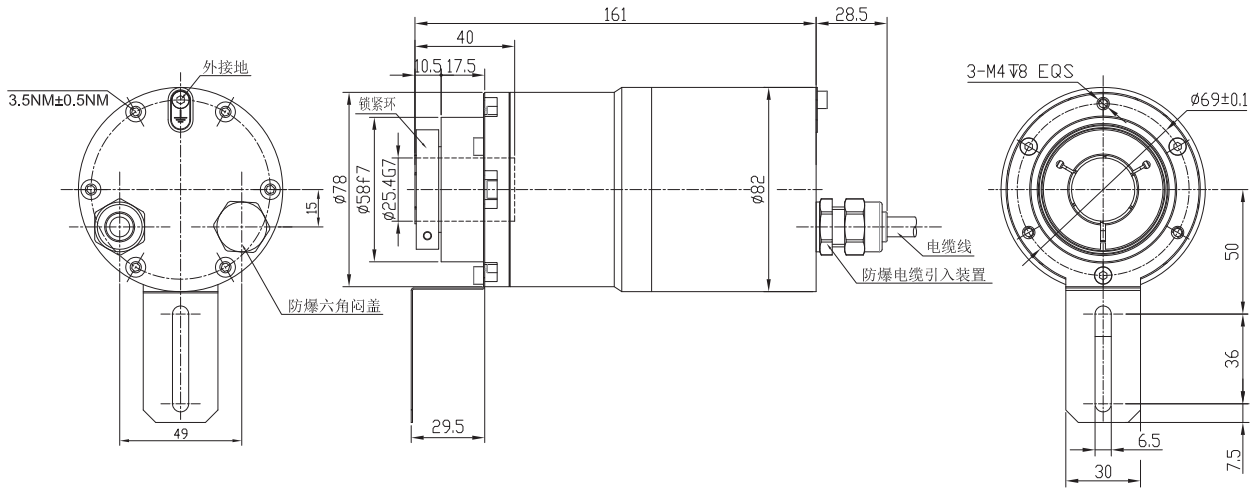

EXDJ78B-Modbus-TCP @ 2026.6.3 如有更改,恕不另行通知

机械图

EXDJ78B(客户端)

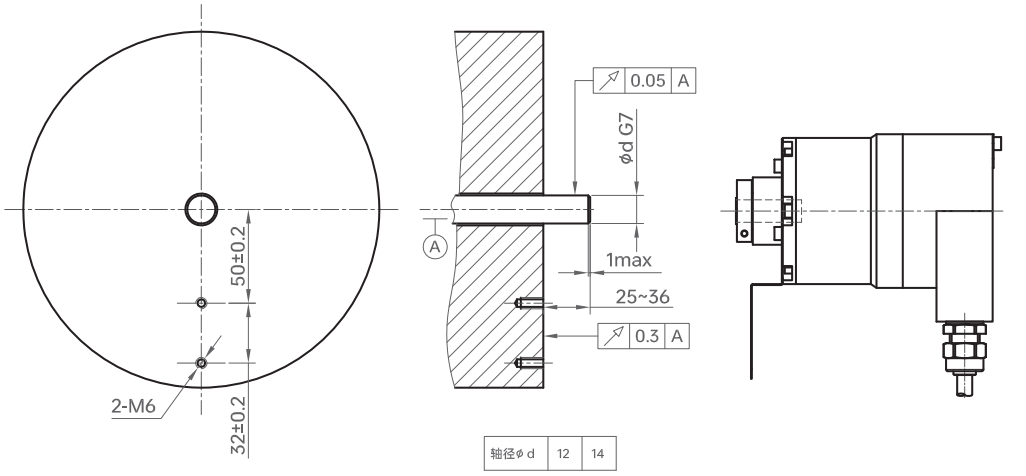

轴径ø d	12	14

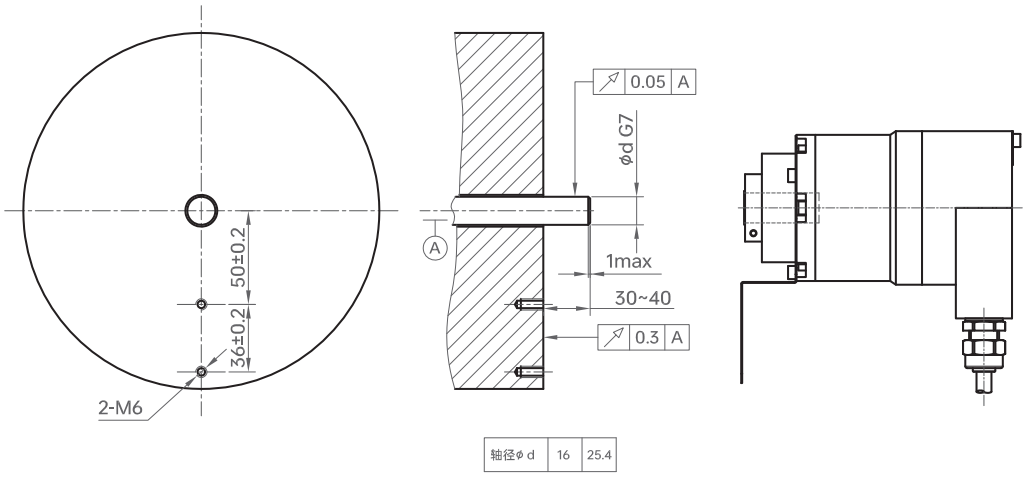

轴径ø d	16	25.4

EXDJ78B-Modbus-TCP @ 2026.6.3 如有更改,恕不另行通知