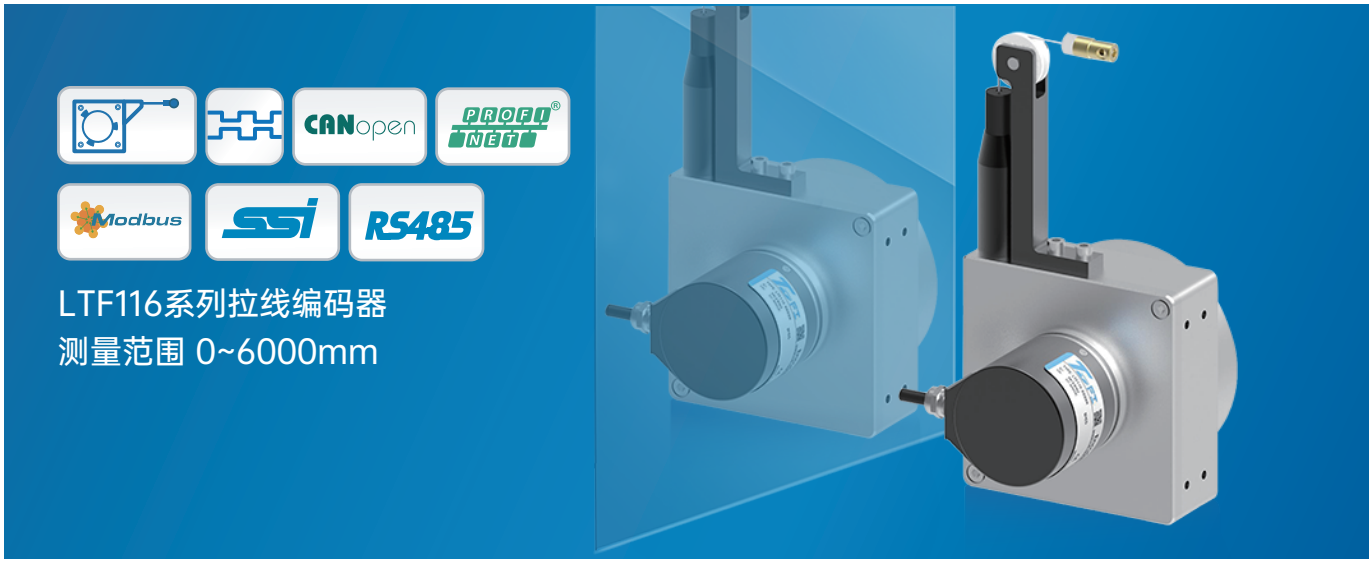

- LTF116系列
- 拉线编码器
- 外形尺寸　115x115mm
- 测量范围　0-6000mm
- 传感器功能原理　增量式编码器、绝对值编码器

通讯接口

RS422 TTL　OPEN COLLECTOR NPN　PUSH-PULL HTL　推挽、推挽差分、集电极开路、RS422(TTL兼容)

CAN　CANopen

PROFINET　PROFINET

Modbus-RTU　Modbus-RTU

RS485　RS485

SSI　SSI

拉线绝对值编码器

LTF116J系列-CANopen

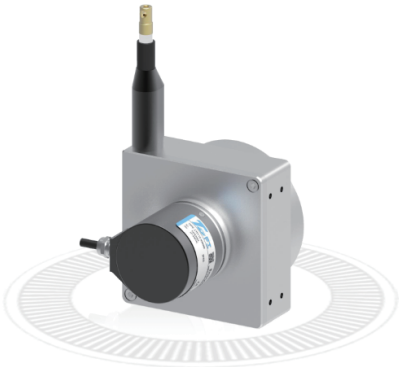

LTF116J系列
拉线编码器
外形尺寸 115x115mm
测量范围 0~6000mm
传感器功能原理 绝对值编码器
分辨率 0.0732mm
线性精度 ±0.05%FS
通讯接口：CANopen

基本参数

测量范围	0~6000mm
集成编码器	绝对值编码器JDCA58系列
分辨率	0.0732mm
线性精度	±0.05%FS
通讯接口	CANopen

机械参数

外形尺寸	115x115mm
拉线绳材料	涂塑钢丝绳
拉线绳直径	Φ0.8mm
拉线盒外壳材料	铝合金
出口拉力	≤5N
拉线绳每圈长度	300mm
拉线编码器分辨率	拉线绳每圈长度/编码器每圈分辨率
拉线速度	1000mm/s （Max）
抗震动	10g，10...1500HZ
工作温度	-20℃...+70℃
集成编码器	绝对值编码器JDCA58系列
拉线盒	LTF116-6000
编码器防护等级	IP65(标准)/IP67
连接类型	电缆长度 2米（可选）
重量	≈2kg

电气参数

通讯接口	CANopen
工作电压	DC10...30V
空载消耗电流	＜50mA
传输速率	最大1Mbit/s
输出码制	二进制
从站地址	可编程设置
计数方向	可编程设置
速度值输出	可选

抗 干 扰	EN61000-6-2
发射干扰	EN61000-6-4
接口电路保护	浪涌保护、反极性保护 、ESD 保护

端子配置

拉线绝对值编码器LTF116J系列-CANopen

信号		GND	+Ub	CAN_0V	CAN_H	CAN_L
色标		白 WH	棕 BN	灰 GY	绿 GN	黄 YE

订货信息

拉线绝对值编码器

LTF116 [ ] [J] B [6000] - [0.0732] S9 [0] T 10-30 [R] [2] / [A] [XXXX] / [JDCA58]

① ② ③ ④ ⑤ ⑥ ⑦ ⑧ ⑨ ⑩

①特殊功能
空：无
D：导向轮

②传感器功能原理
J：绝对值

③量程
6000：6000mm

④分辨率
0.0732 : 0.0732mm（12bit/圈）

⑤波特率
6：1000K
7：800K
8：500K
9：250K
0：125K

⑥出线方式
R：径向出线
C：轴向出线

⑦连接方式
数字：电缆长度m

⑧编码器防护等级
无：IP65
A：IP67

⑨特殊代码
XXXX

⑩集成编码器系列
JDCA58

注：黑体为常备库存或为推荐订货型号

注：1，量程、分辨率所列数值表示常规，其他应请而定。

2，请选择订货信息：型号系列、功能原理、量程、分辨率、输出形式、波特率、通信模式、电源电压、出线方式、电缆长度及特殊代码。

订购范例： LTF116JB6000-0.0732S90T10-30R2/JDCA58，特殊要求请注明到后面

说明：LTF116J系列，绝对值编码器，二进制代码，6000mm量程，分辨率0.0732mm，CANopen输出，波特率125K，应答模式T，DC10-30V，径向出线2m，集成编码器系列JDCA58。

机械图

LTF116J系列-CANopen（配JDCA58）

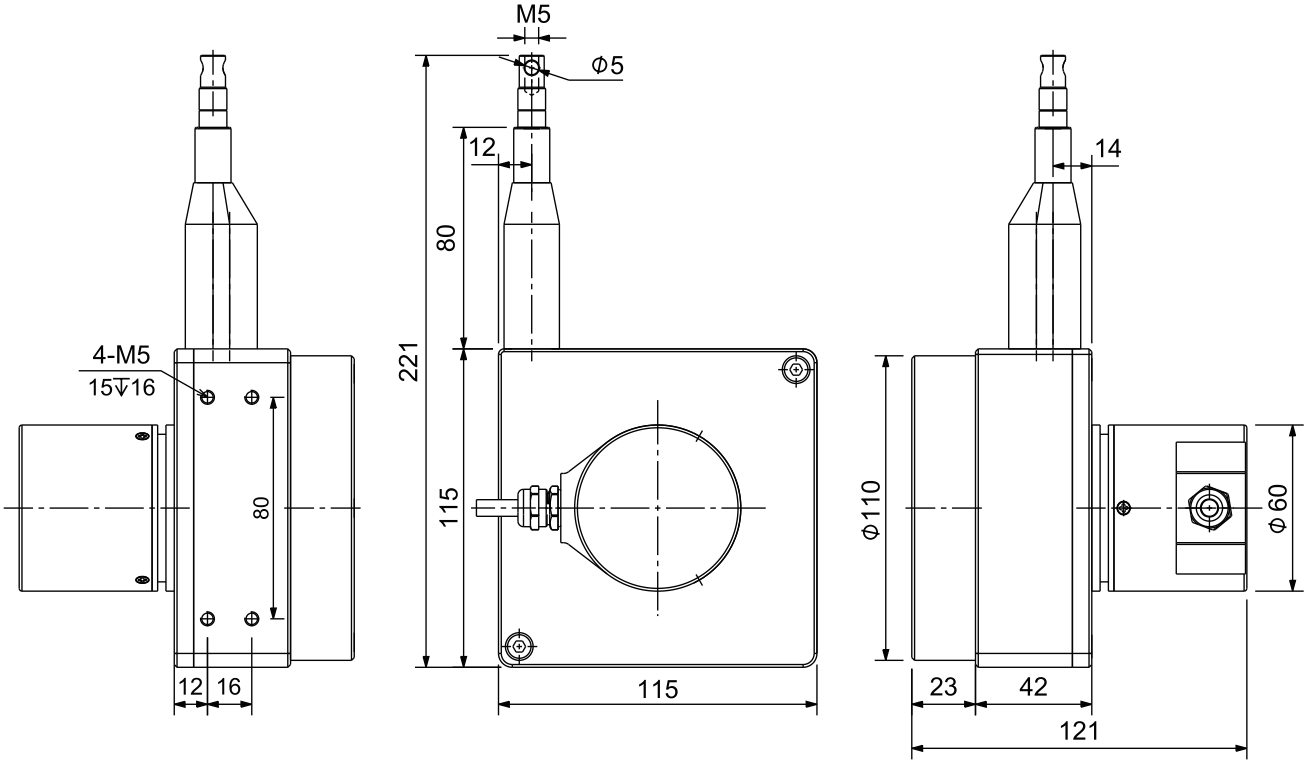
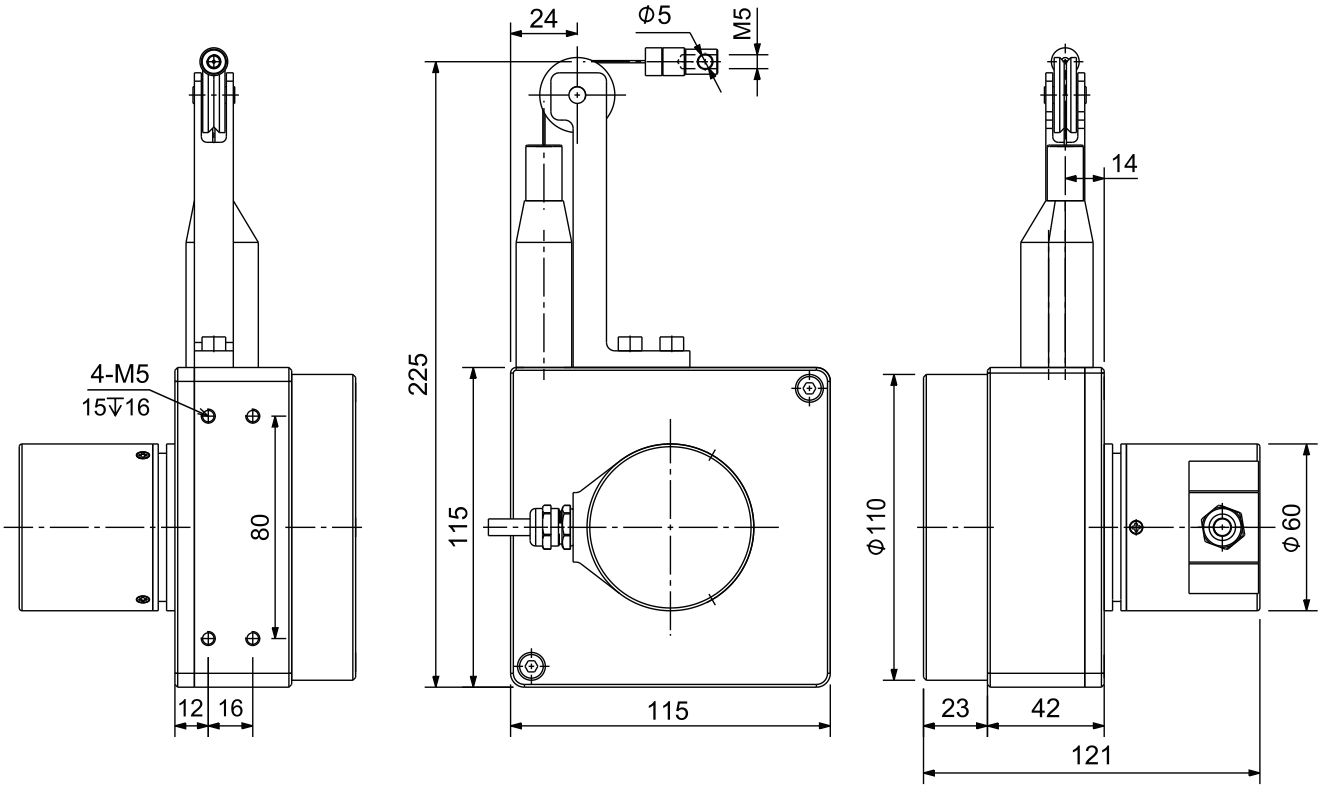
LTF116J系列-CANopen（加导向轮）