多圈绝对值编码器

FDCE58S系列-SSI+增量信号

FDCE58S系列
绝对值编码器
感应原理 磁性
功能原理 多圈
外径 Φ60mm
轴径 实心轴Φ10mm
分辨率 25bit
每圈步数 8192/13bit
圈数 4096/12bit
接口 SSI、SSI+增量信号
增量信号分辨率 512PPR、1024PPR、2048PPR、4096PPR
增量信号 A+A- B+B-
工作电压 10-30VDC
防护等级 IP67

机械参数

轴 径	Φ10mm
主体材料	铝合金
壳体材料	铝合金
最大轴负荷	轴向≤40N；径向≤80N
轴承寿命	10^9 转
旋转速度	最大6000RPM
抗冲击性	100g，6ms
抗震动性	10g，10...2000Hz
防护等级	IP67
工作温度	-40℃...+85℃
存储温度	-40℃...+85℃
重 量	≈220g
出线方式	径向出线

电气参数

工作电压	10...30VDC
无负载时消耗电流	<60mA
接口类型	SSI、SSI+增量信号
传输速率	125K~2M
输出码制	格雷码
计数方向	外部信号控制
符合标准	DSP-406
增量信号分辨率	≤4096ppr
增量信号	A+A- B+B-
增量输出方式	推挽式差分（HTL）
抗 干 扰	EN61000-6-2
发射干扰	EN 61000-6-4
接口电路保护	浪涌保护 、反极性保护 、ESD 保护

端子配置

SSI+增量信号输出

信号	+V	GND	+C	+D	Set	-D	-C	B-	Dir	A-	A+	B+
色标	棕 BN	白 WH	绿 GN	灰 GY	蓝 BU	粉 PK	黄 YE	红/蓝 RD/BU	红 RD	紫 VT	黑 BK	灰/粉 GY/PK
12 芯M23 插座CW （9223）	1	2	3	4	5	6	7	8	9	10	11	12

Set：置零 在Set脚施加宽度大于2s的HTL脉冲信号，将编码器输出值置零
Dir：方向 在Dir脚施加宽度大于2s的HTL脉冲信号，将编码器计数方向取反

订货信息

FDCE58	XX	S	10	G	12	13	P1	OCS1T	10-30	R	9223	/	XXXX
	①	②	③	④	⑤	⑥	⑦		⑧	⑨	⑩		⑪

①扩展序号
XX

②主轴形式
S：实心轴

③轴径
10：Φ10mm

④输出码制
G：格雷码
B：二进制

⑤圈数位数
00：1（单圈）
12： 4096

⑥单圈位数
13：8192

⑦增量信号
空：无增量信号输出
P: 1024PPR，AB, 推挽（HTL）
P1：1024PPR，A+A- B+B- , 推挽差分（HTL）
P3：2048PPR，A+A- B+B- , 推挽差分（HTL）
P5：512PPR，A+A- B+B- , 推挽差分（HTL）
P7：4096PPR，A+A- B+B- , 推挽差分（HTL）

⑧电源电压
10-30：10-30VDC

⑨出线方式
R：径向出线

⑩连接方式
数字：电缆长度m
9223：M23插头针端（公头）-12芯

⑪特殊代码
XXXX

注：1，多圈位数及单圈位数列表为常用位数，多圈位数≤12bit，单圈位数≤13bit，其他位数应请而定。
2，请选择订货信息：型号系列、主轴形式、轴径尺寸、多圈位数、单圈位数、传输速率，电缆长度，防护等级。
3，如需其他电气参数设置，请填加说明。
订购范例：FDCE5802S10G1213P1OCS1T10-30R9223，出厂设置默认数据计数方向为顺时针加 。
说明：FDCE58S系列，实心轴10mm，格雷码， 圈数位数12位（4096）、单圈位数13 位（8192），顺时针累加计数、SSI协议、1024PPR、A+A- B+B-，推挽差分（HTL）、10-30VDC，9223插头径向，防护等级IP67。

附件（另售） 注：其他柔性支架选型请参考柔性支架选型表。

联轴器
型号（常规）：8212

联轴器
型号（常规）：8215

机械图

FDCE58S-SSI

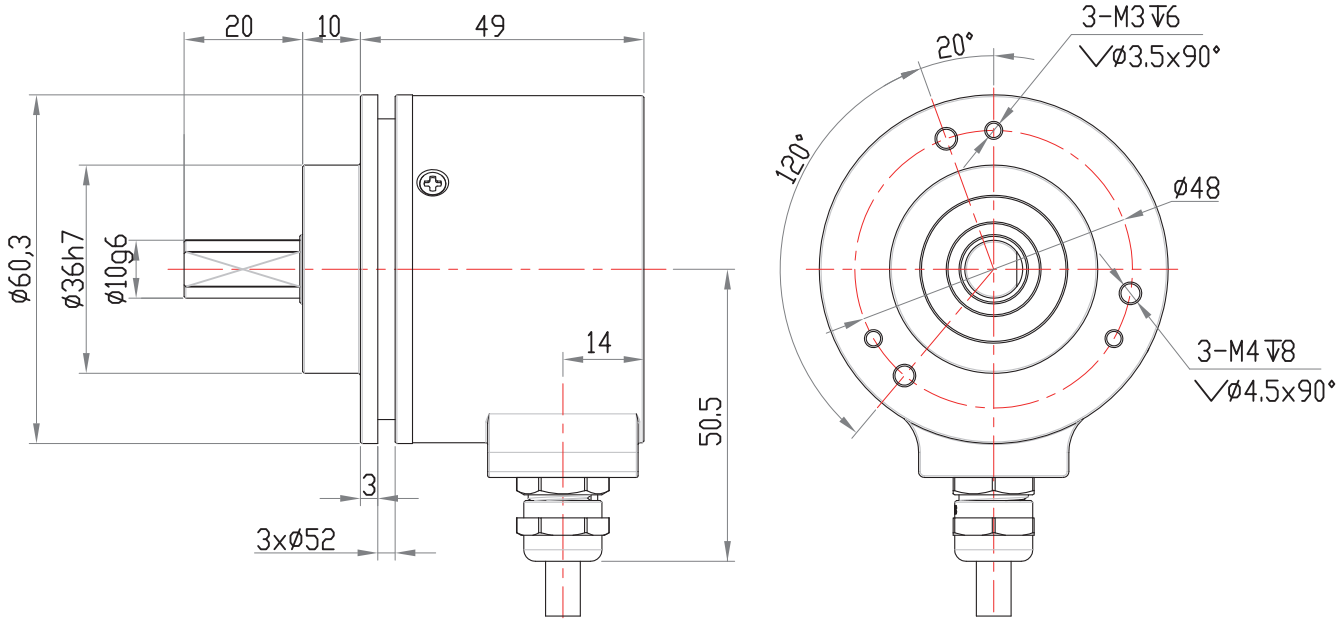

机械图

FDCE58S-SSI +9223

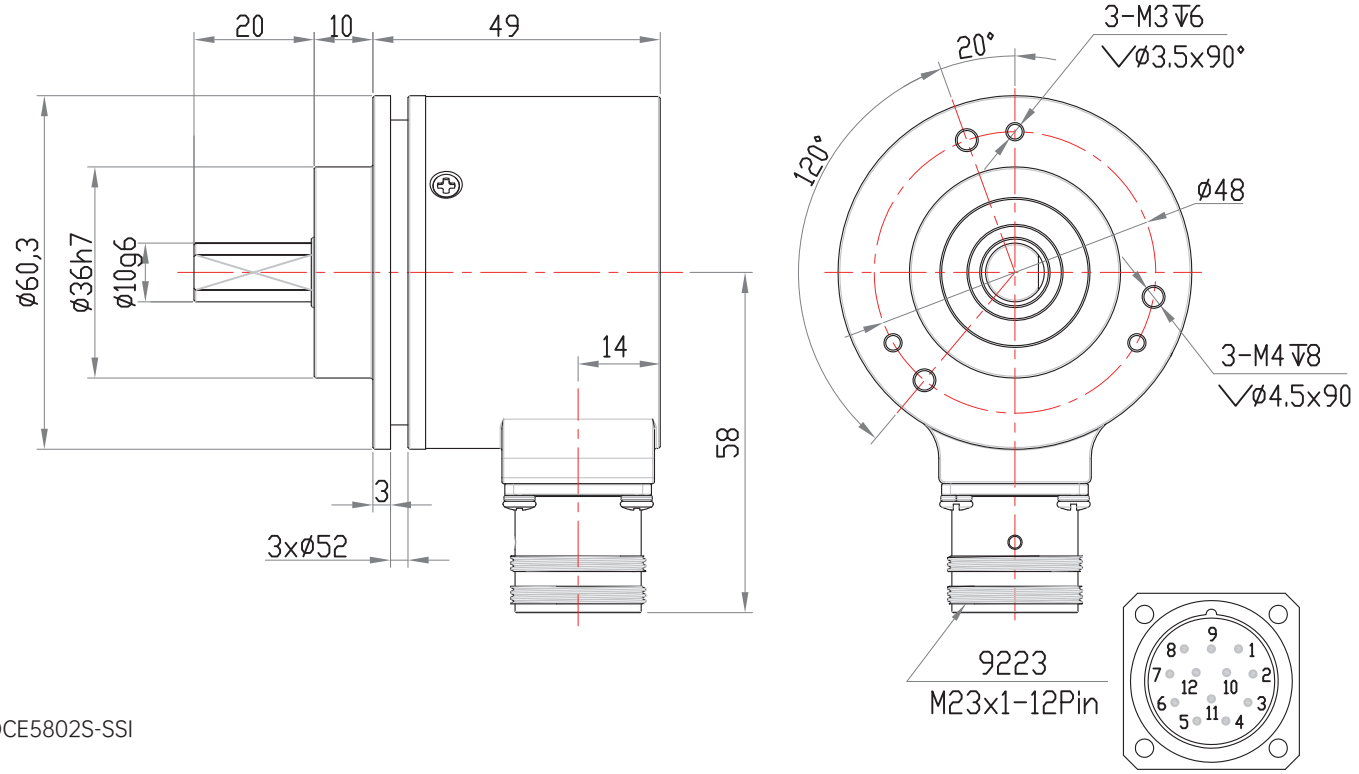

FDCE5802S-SSI

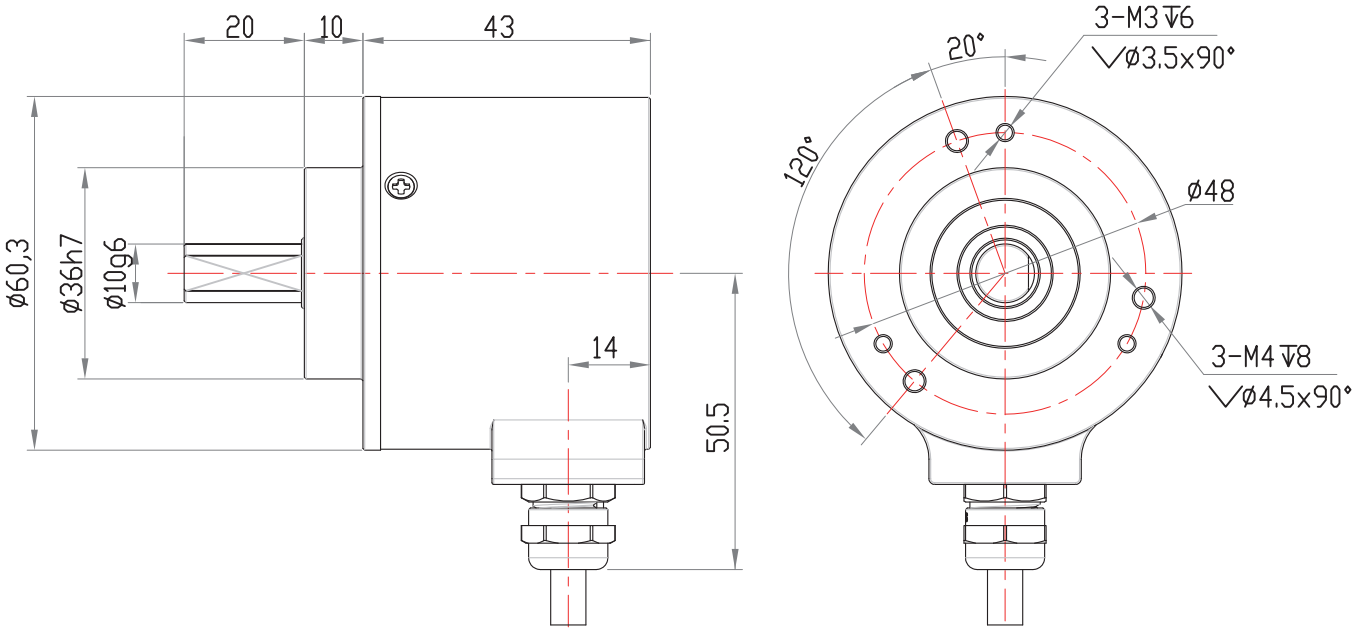

机械图
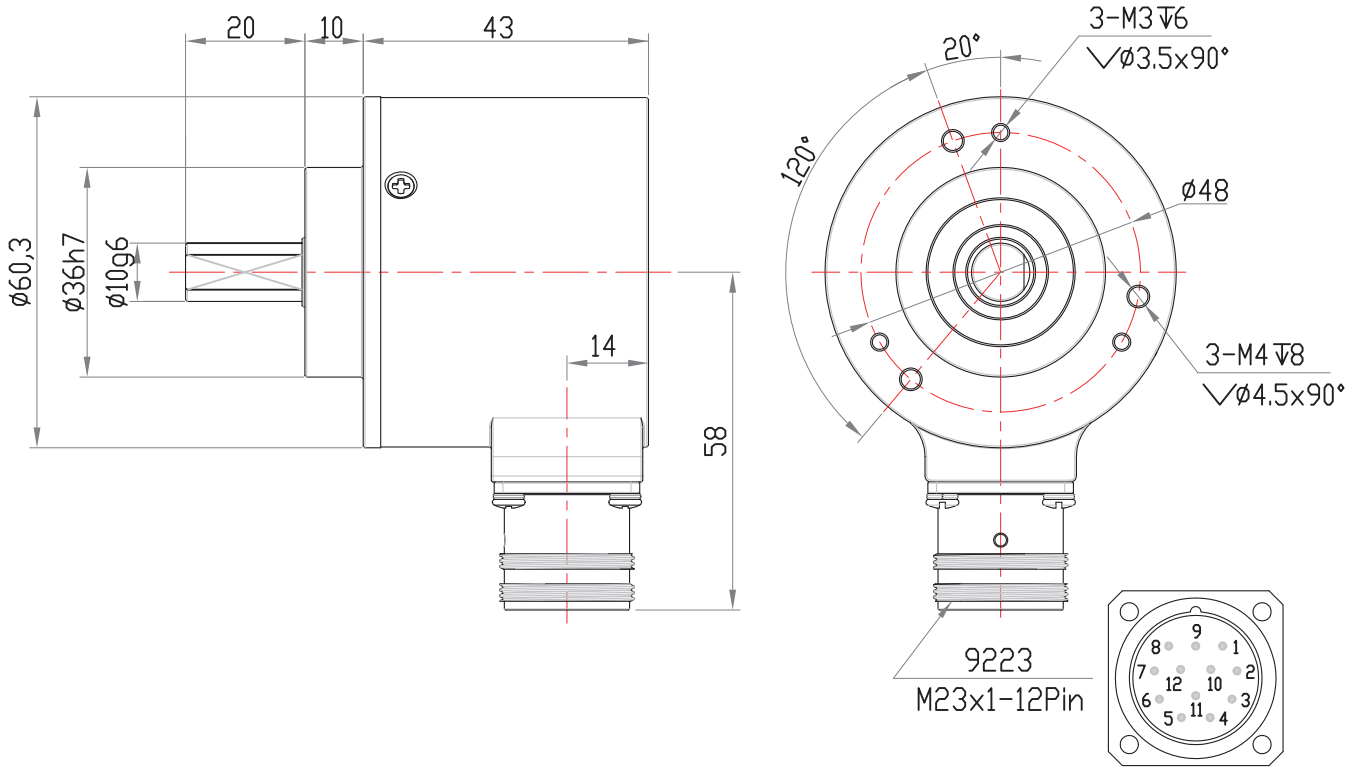
FDCE5802S-SSI +9223