- LTF63系列
- 拉线编码器
- 外形尺寸　63×63mm
- 测量范围　0-2000mm
- 传感器功能原理　增量式编码器、绝对值编码器

通讯接口

推挽、推挽差分、集电极开路、RS422(TTL兼容)

CANopen

Modbus-RTU

RS485

LTF63系列
拉线编码器
外形尺寸 63×63mm
测量范围 0~2000mm
传感器功能原理：增量式编码器
分辨率 ≥0.03mm
线性精度 ±0.05%FS
通讯接口：推挽、推挽差分、集电极开路、RS422(TTL兼容)

基本参数

测量范围	0-2000mm
集成编码器	增量式编码器ESG38系列、ESIC38系列、ESK50系列
分辨率	≥0.03mm
线性精度	±0.05%FS
通讯接口	推挽、推挽差分、集电极开路、RS422(TTL兼容)

机械参数

外形尺寸	63x63mm
拉线绳材料	涂塑钢丝绳
拉线绳直径	Φ0.8mm
拉线盒外壳材料	高强度工程塑料
出口拉力	≤5N
拉线绳每圈长度	150mm
拉线编码器分辨率	拉线绳每圈长度/编码器每圈分辨率
拉线速度	≤1000mm/s
抗震动	10g，10...1500Hz
工作温度	-20℃...+70℃
集成编码器	增量式编码器ESG38系列、ESIC38系列、ESK50系列
拉线盒	LTF63-2000
编码器防护等级	IP54(标准)/IP65
连接类型	电缆长度 2米（可选）
重量	≈600g

电气参数

通讯接口	推挽、推挽差分、集电极开路、RS422(TTL兼容)
工作电压	5VDC±5%，5-30VDC，9-26VDC
空载消耗电流	最大125 mA
最大负载电流	±80 mA
短路保护	是
反极性保护	是

端子配置

拉线增量式编码器LTF63E系列

信号		0V	+Ub	A	$\overline{A}$	B	$\overline{B}$	O	$\overline{O}$	⏚
色标		白 WH	棕 BN	绿 GN	粉 PK	黄 YE	蓝 BU	灰 GY	红 RD	屏 蔽 Shield

订货信息

拉线增量式编码器

LTF63	①	②	③	④	–	⑤	⑥	⑦	⑧	⑨	/	⑩	⑪	/	⑫
		E	E	2000	–	0.075	F	5-30	R	2	/	A	XXXX	/	ESG38

①特殊功能
空：无
D：导向轮

②传感器功能原理
E：增量式

③输出信道
B：A B
D：A $\overline{A}$ B $\overline{B}$
E：A $\overline{A}$ B $\overline{B}$ O $\overline{O}$

④量程
2000：2000mm

⑤分辨率
0.03：0.03mm（5000ppr）
0.06：0.06mm（2500ppr）
0.075：0.075mm（2000ppr）
0.15：0.15mm（1000ppr）

⑥输出形式
F：推挽输出
A：推挽差分输出
C：集电极开路输出
L：RS422（TTL 兼容）

⑦电源电压
5：5VDC±5%
5-30：5...30VDC
9-26：9...26VDC

⑧出线方式
R：径向出线

⑨连接方式
数字：电缆长度m

⑩编码器防护等级
无：IP54
A：IP65

⑪特殊代码
XXXX

⑫集成编码器系列
ESG38
ESIC38
ESK50

注：黑体为常备库存或为推荐订货型号

注：1，量程、分辨率所列数值表示常规，其它应请而定。

2，请选择订货信息：型号系列、功能原理、输出信道、量程、分辨率、输出形式、电源电压、出线方式、电缆长度、编码器防护等级及特殊代码、集成编码器系列。

订购范例： LTF63EB2000-0.075F5-30R2/ESG38，特殊要求请注明到后面。

说明： LTF63系列，增量式编码器，输出AB，量程2米，分辨率0.03mm，推挽输出，5-30VDC, 径向出线2m， 编码器防护等级IP65，集成编码器系列ESG38。

机械图

LTF63E系列-拉线增量式编码器（配ESG38）

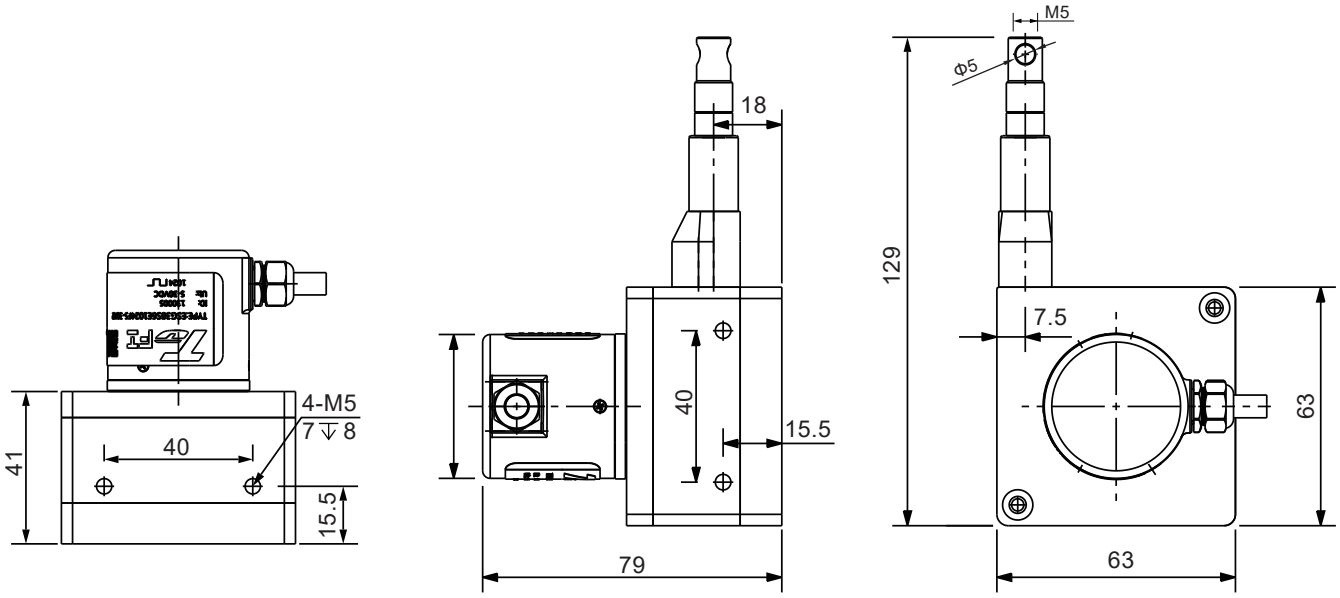

LTF63DE系列-拉线增量式编码器 （加导向轮）

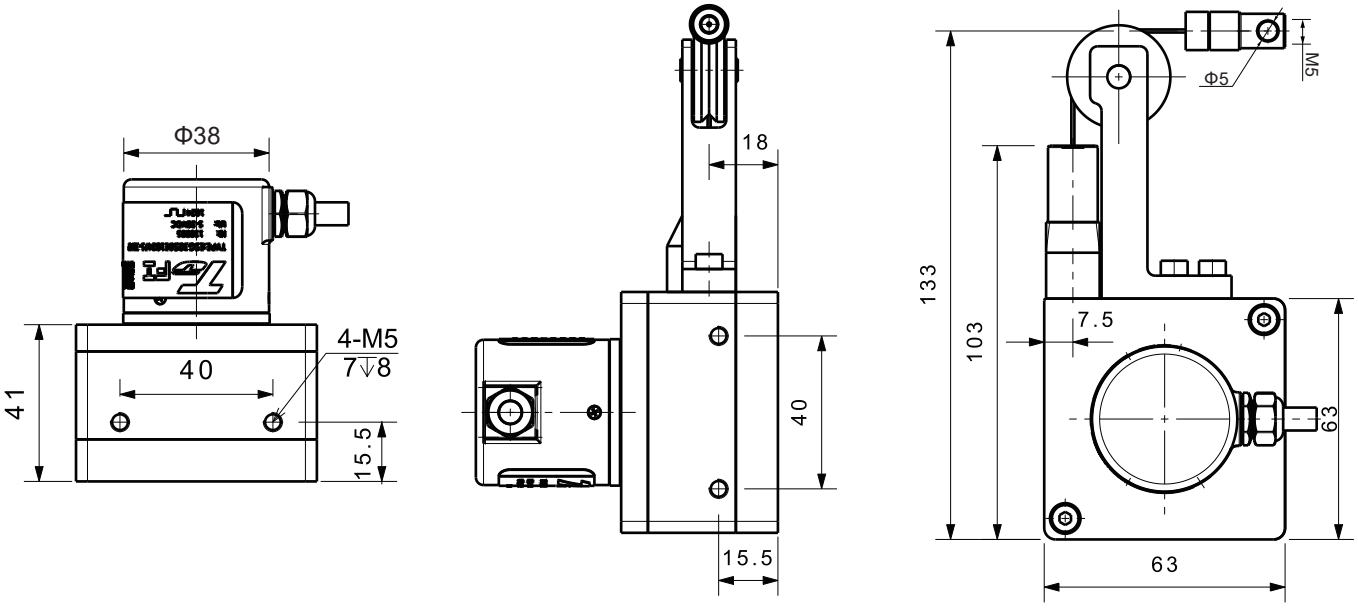

机械图
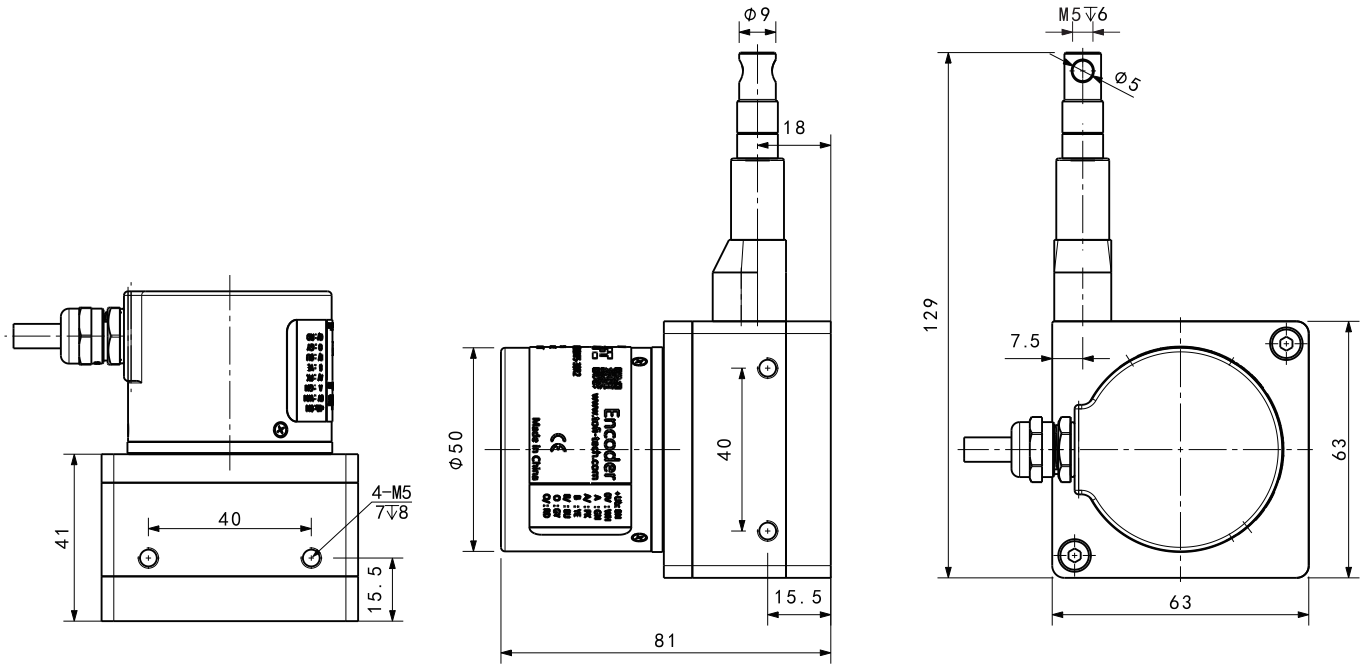
LTF63E系列-拉线增量式编码器（配ESK50S）