- LTF63系列
- 拉线编码器
- 外形尺寸 63×63mm
- 测量范围 0-2000mm
- 传感器功能原理 增量式编码器、绝对值编码器

## 通讯接口

推挽
推挽差分
集电极开路
RS422(TTL兼容)

RS485

Modbus-RTU

CANopen

拉线绝对值编码器

LTF63J系列-RS485

LTF63J系列
拉线编码器
外形尺寸 63×63mm
测量范围 0~2000mm
传感器功能原理：绝对值编码器
分辨率 0.0366mm
线性精度：±0.05%FS
通讯接口：RS485

## 基本参数

| | |
|---|---|
| 测量范围 | 0-2000mm |
| 集成编码器 | 绝对值编码器JSCM50系列 |
| 分辨率 | 0.0366mm |
| 线性精度 | ±0.05%FS |
| 通讯接口 | RS485 |

## 机械参数

| | |
|---|---|
| 外形尺寸 | 63x63mm |
| 拉线绳材料 | 涂塑钢丝绳 |
| 拉线绳直径 | Φ0.8mm |
| 拉线盒外壳材料 | 铝合金 |
| 出口拉力 | ≤5N |
| 拉线绳每圈长度 | 150mm |
| 拉线编码器分辨率 | 拉线绳每圈长度/编码器每圈分辨率 |
| 拉线速度 | 1000mm/s（Max） |
| 抗振动 | 10g，10~2000Hz |
| 工作温度 | -20℃...+70℃ |
| 集成编码器 | 绝对值编码器JSCM50系列 |
| 拉线盒 | LTF63-2000 |
| 编码器防护等级 | IP66(JSCM50) |
| 连接类型 | 电缆长度 2米（可选） |
| 重量 | ≈600g |

## 电气参数

| | |
|---|---|
| 通讯接口 | RS485 |
| 通讯模式 | 主动发送模式 |
| 波特率 | 4800、9600、19200、38400、115200bps可编程设置 |
| 刷新周期 | 8ms |
| 输出码制 | 二进制 |
| 计数方向 | 可设置 |
| 置位设置 | 可设置 |

## 端子配置

拉线绝对值编码器LTF63J系列-RS485

| | | | | | | | | |
|---|---|---|---|---|---|---|---|---|
| 信号 | GND | +Ub | RS485-A | RS485-B | P-SET | Set-Allow | NC | NC |
| 色标 | 白 WH | 棕 BN | 绿 GN | 黄 YE | 灰 GY | 粉 PK | 红 RD | 黑 BK |

## 订货信息

拉线绝对值编码器

LTF63 [ ] [J] B [2000] - [0.0366] OCS3 [4] B 10-30 [R] [2] / [XXXX] / [JSCM50]

① ② ③ ④ ⑤ ⑥ ⑦ ⑧ ⑨

①特殊功能
**空：无**
D：导向轮

② 传感器功能原理
J：绝对值

③量程
**2000：2000mm**

④分辨率
**0.0366：0.0366mm（12bit/圈）**

⑤波特率
1：115200
2：57600
3：38400
**4：19200**
5：9600

⑥出线方式
**R：径向出线**

⑦ 电缆长度
数字：电缆长度m

⑧特殊代码
XXXX

⑨集成编码器系列
JSCM50

注：黑体为常备库存或为推荐订货型号

注：1，量程、分辨率所列数值表示常规，其它应请而定。

2，请选择订货信息：型号系列、功能原理、量程、分辨率、输出形式、波特率、通信模式、电源电压、出线方式、电缆长度及特殊代码。

订购范例：LTF63JB2000-0.0366OCS34B10-30R2/JSCM50 特殊要求请注明到后面。

说明：LTF63系列，绝对值编码器，二进制代码，2m量程，分辨率0.0366mm，RS485输出，波特率19200，定时模式B，10-30VDC，径向出线2m，集成编码器系列JSCM50。

## 机械图

LTF63J系列-RS485

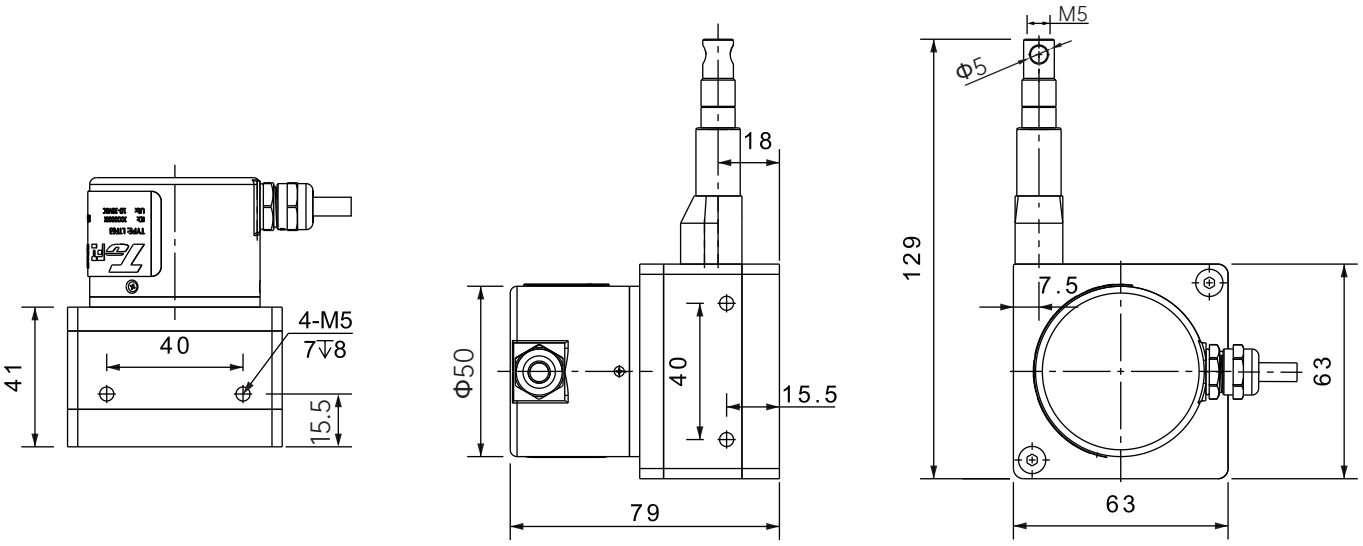

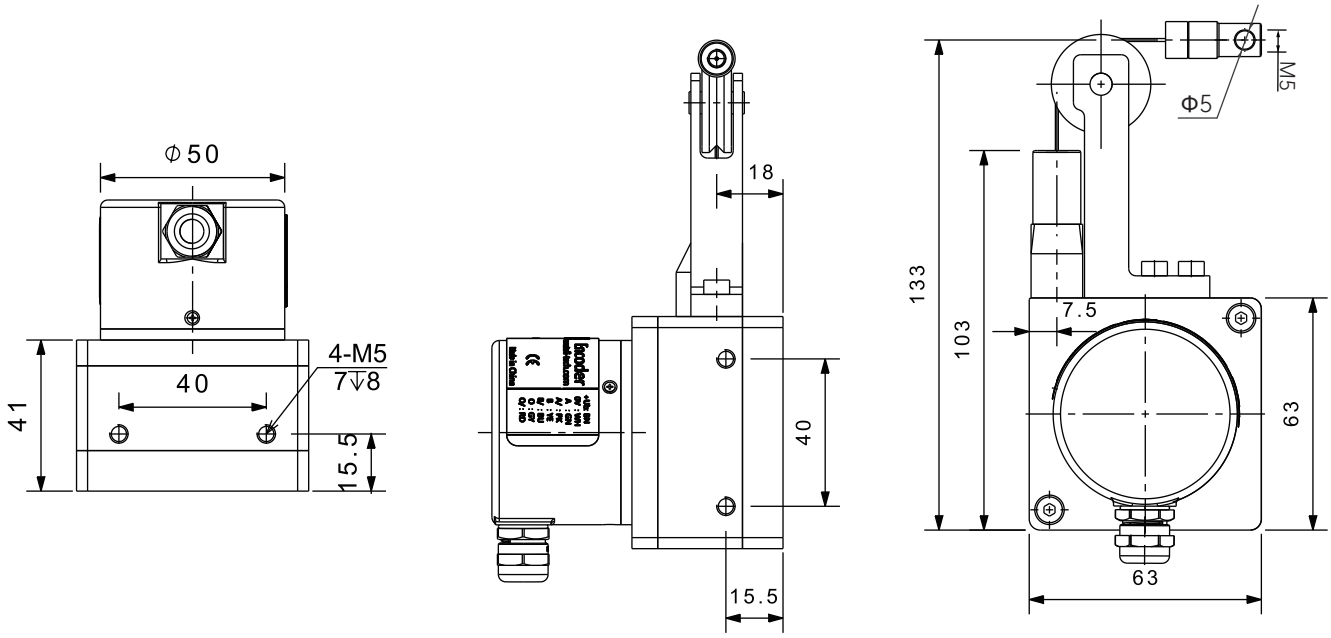
LTF63DJ系列-RS485 （加导向轮）