- LTF63系列
- 拉线编码器
- 外形尺寸 63×63mm
- 测量范围 0-2000mm
- 传感器功能原理 增量式编码器、绝对值编码器

通讯接口

推挽
推挽差分
集电极开路
RS422(TTL兼容)

RS485

Modbus-RTU

CANopen

拉线绝对值编码器

LTF63J系列-Modbus-RTU

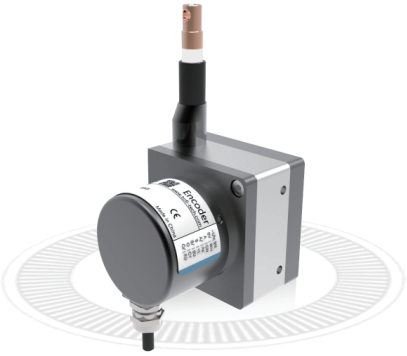

LTF63J系列
拉线编码器
外形尺寸 63×63mm
测量范围 0~2000mm
传感器功能原理：绝对值编码器
分辨率 0.0366mm
线性精度：±0.05%FS
通讯接口：Modbus-RTU

基本参数

测量范围	0-2000mm
集成编码器	绝对值编码器JSCM50系列
分辨率	0.0366mm
线性精度	±0.05%FS
通讯接口	Modbus-RTU

机械参数

外形尺寸	63x63mm
拉线绳材料	涂塑钢丝绳
拉线绳直径	Φ0.8mm
拉线盒外壳材料	铝合金
出口拉力	≤5N
拉线绳每圈长度	150mm
拉线编码器分辨率	拉线绳每圈长度/编码器每圈分辨率
拉线速度	1000mm/s（Max）
抗振动	10g，10~2000Hz
工作温度	-20℃...+70℃
集成编码器	绝对值编码器JSCM50系列
拉线盒	LTF63-2000
编码器防护等级	IP66(JSCM50)
连接类型	电缆长度 2米（可选）
重量	≈600g

电气参数

通讯接口	Modbus-RTU
工作电压	DC10...30V
空载消耗电流	＜50mA
传输速率	4800、9600、19200、38400、115200bps可编程设置
输出码制	二进制
从站地址	可编程设置
计数方向	可编程设置

外部置位	可设置 接通延时 > 100ms
抗 干 扰	EN61000-6-2
发射干扰	EN61000-6-4
接口电路保护	浪涌保护 、反极性保护 、ESD 保护

端子配置

拉线绝对值编码器LTF63J系列-Modbus-RTU

信号	GND	+Ub	Modbus-A	Modbus-B	P-SET	Set-Allow	NC	NC
色标	白 WH	棕 BN	绿 GN	黄 YE	灰 GY	粉 PK	红 BK	黑 RD

订货信息

拉线绝对值编码器

LTF63 [ ] [J] B [2000] - [0.0366] S6 [4] T [N] 10-30 [R] [2] / [XXXX] / [JSCM50]

① ② ③ ④ ⑤ ⑥ ⑦ ⑧ ⑨ ⑩

①特殊功能
空：无
D：导向轮

②传感器功能原理
J：绝对值

③量程
2000：2000mm

④分辨率
0.0366：0.0366mm（12bit/圈）

⑤波特率
1：115200
2：57600
3：38400
4：19200
5：9600

⑥数据校验位
空：偶校验
N：无校验

⑦出线方式
R：径向出线

⑧电缆长度
数字：电缆长度m

⑨特殊代码
XXXX

⑩集成编码器系列
JSCM50

注：黑体为常备库存或为推荐订货型号

注：1，量程、分辨率所列数值表示常规，其它应请而定。
2，请选择订货信息：型号系列、功能原理、量程、分辨率、输出形式、波特率、通信模式、数据校验位、电源电压、出线方式、电缆长度及特殊代码。
订购范例：LTF63JB2000-0.0366S64T10-30R2/JSCM50，特殊要求请注明到后面。
说明：LTF63系列，绝对值编码器，二进制代码，量程2m，分辨率0.0366mm，输出Modbus-RTU，波特率19200，应答模式T，偶校验，10-30VDC，径向出线2m，集成编码器系列JSCM50。

机械图

LTF63J系列-Modbus-RTU

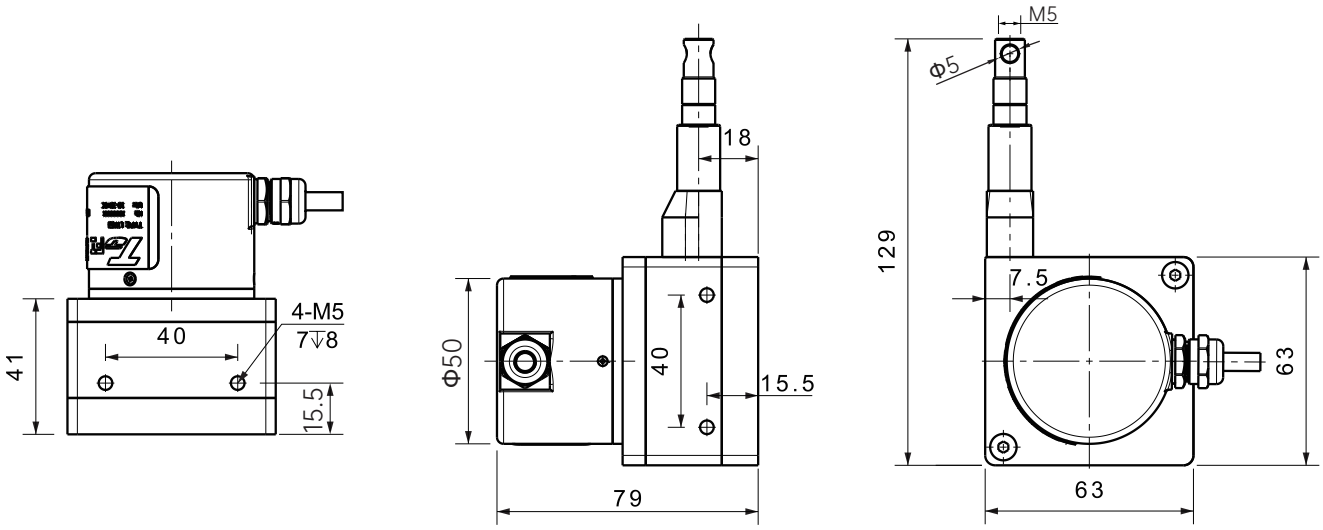
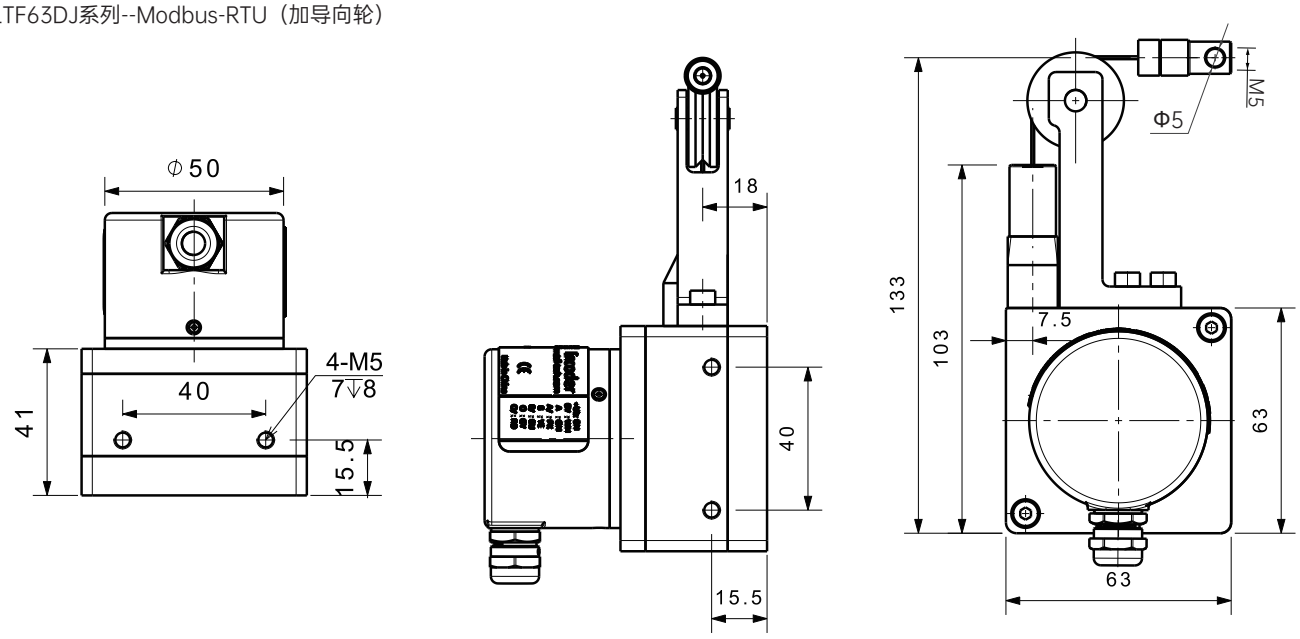
LTF63DJ系列--Modbus-RTU（加导向轮）