- LTF63系列
- 拉线编码器
- 外形尺寸 63×63mm
- 测量范围 0-2000mm
- 传感器功能原理 增量式编码器、绝对值编码器

通讯接口

推挽
推挽差分
集电极开路
RS422(TTL兼容)

RS485

Modbus-RTU

CANopen

拉线绝对值编码器

LTF63J系列-CANopen

LTF63J系列
拉线编码器
外形尺寸 63×63mm
测量范围 0~2000mm
传感器功能原理：绝对值编码器
分辨率 0.0366mm
线性精度：±0.05%FS
通讯接口：CANopen

基本参数

测量范围	0~2000mm
集成编码器	绝对值编码器JSCM50系列
分辨率	0.0366mm
线性精度	±0.05%FS
通讯接口	CANopen

机械参数

外形尺寸	63x63mm
拉线绳材料	涂塑钢丝绳
拉线绳直径	Φ0.8mm
拉线盒外壳材料	铝合金
出口拉力	≤5N
拉线绳每圈长度	150mm
拉线编码器分辨率	拉线绳每圈长度/编码器每圈分辨率
拉线速度	1000mm/s（Max）
抗振动	10g，10~2000Hz
工作温度	-20℃...+70℃
集成编码器	绝对值编码器JSCM50系列
拉线盒	LTF63-2000
编码器防护等级	IP66(JSCM50)
连接类型	电缆长度 2米（可选）
重量	≈600g

电气参数

通讯接口	CANopen
工作电压	10...30VDC
空载消耗电流	＜50mA
传输速率	最大1Mbit/s
输出码制	二进制
从站地址	可编程设置
计数方向	可编程设置

速度值输出	可选
抗 干 扰	EN61000-6-2
发射干扰	EN61000-6-4
接口电路保护	浪涌保护、反极性保护 、ESD 保护

端子配置

拉线绝对值编码器LTF63J系列-CANopen

信号	GND	+Ub	CAN_0V	CAN_H	CAN_L
色标	白 WH	棕 BN	灰 GY	绿 GN	黄 YE
5 芯 M12 插座 CCW (9305-4)	1	2	3	4	5

订货信息

拉线绝对值编码器

LTF63 [ ] [J] B [2000] - [0.0366] S9 [0] T 10-30 [R] [2] / [XXXX] / [JSCM50]

① ② ③ ④ ⑤ ⑥ ⑦ ⑧ ⑨

①特殊功能
空：无
D：导向轮

②传感器功能原理
J：绝对值

③量程
2000：2000mm

④分辨率
0.0366：0.0366mm（12bit/圈）

⑤波特率
6：1000K
7：800K
8：500K
9：250K
0：125K

⑥出线方式
R：径向出线

⑦连接方式
数字：电缆长度m
0.2/9305-4：0.2m电缆线+M12插头 (公头)-5芯

⑧特殊代码
XXXX

⑨集成编码器系列
JSCM50

注：黑体为常备库存或为推荐订货型号

注：1，量程、分辨率所列数值表示常规，其它应请而定。

2，请选择订货信息：型号系列、功能原理、量程、分辨率、输出形式、波特率、通信模式、电源电压、出线方式、电缆长度及特殊代码。

订购范例：LTF63JB2000-0.0366S90T10-30R2/JSCM50，特殊要求请注明到后面

说明：LTF63系列，绝对值编码器，二进制代码，2m量程，分辨率0.0366mm，CANopen输出，波特率125K，应答模式T，DC10-30V，径向出线2m，集成编码器系列JSCM50。

机械图

LTF63J系列-CANopen

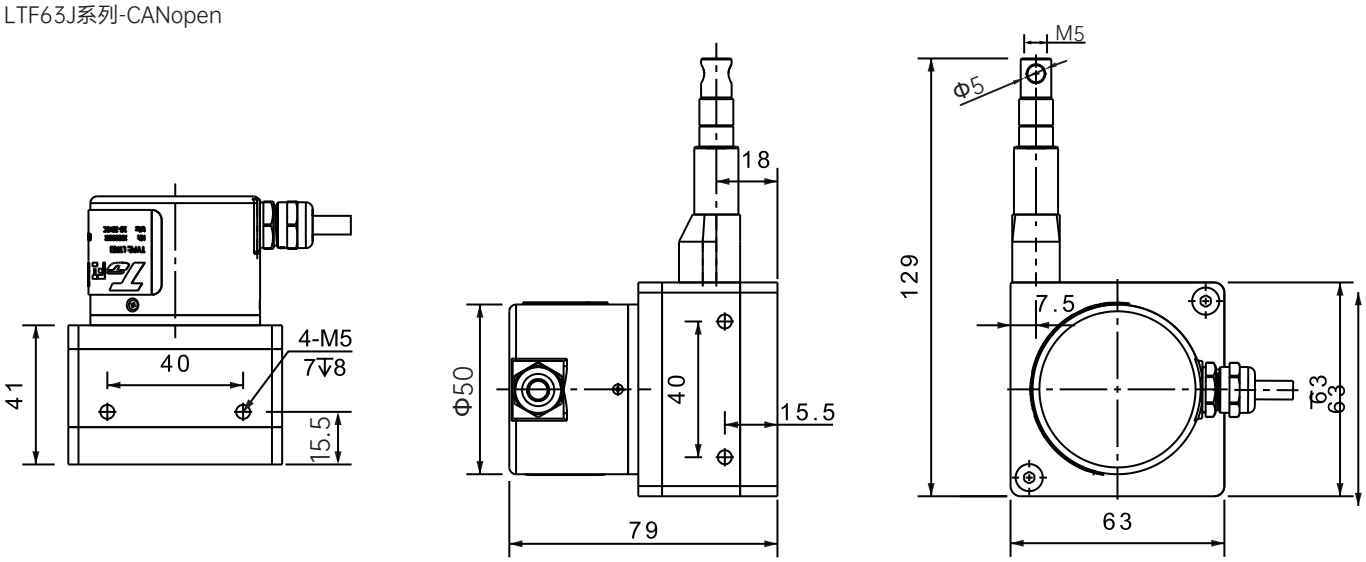
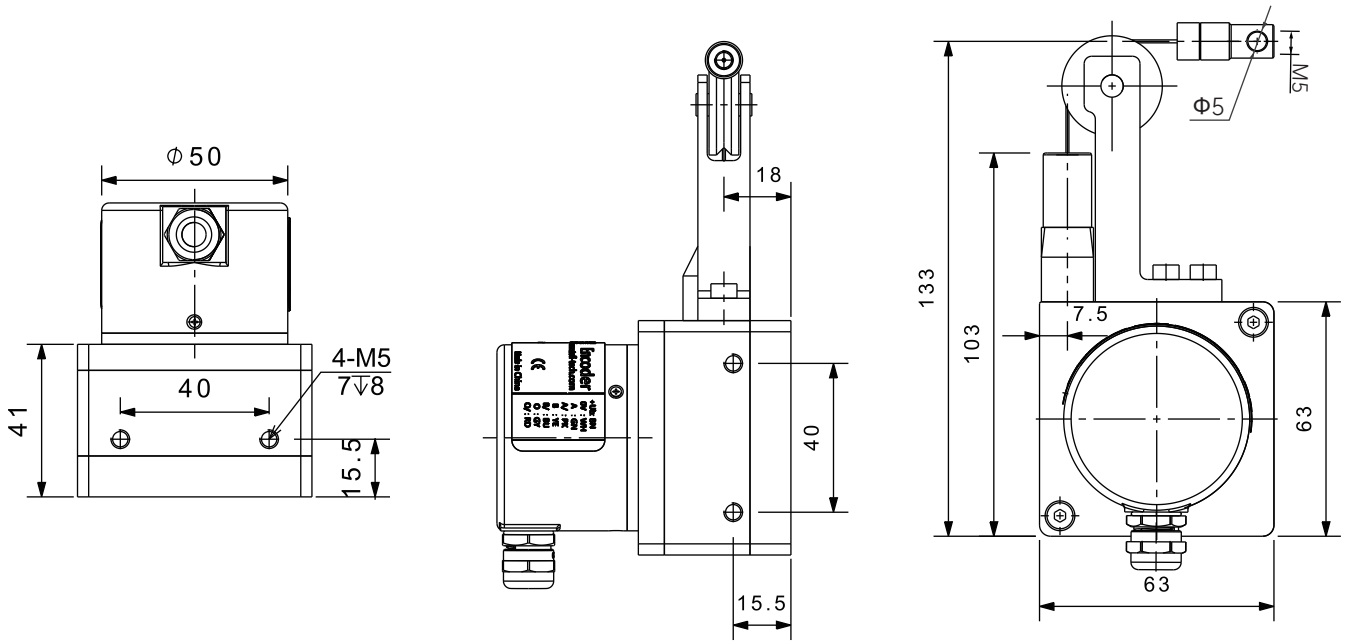
LTF63DJ系列-CANopen（加导向轮）