多圈绝对值编码器

JDCA58S-SSI系列

JDCA58S系列
感应原理　磁性
功能原理　多圈
多圈技术　机械齿轮组无电池
外径　Φ60mm
轴径　实心轴 Φ10mm
分辨率　25Bit
每圈步数　8192/13Bit
圈数　4096/12Bit
接口　SSI
工作电压　DC10-30V
防护等级　IP65/IP67

机械参数

轴　径	实心轴 Φ10mm
主体材料	铝合金
壳体材料	铝合金
轴向负载	≤40N
径向负载	≤80N
轴承寿命	10^9转
旋转速度	最大6000RPM
抗冲击性	100g, 6ms
抗震动性	20g，10...2000Hz
防护等级	P65/IP67
工作温度	-40℃...+85℃
存储温度	-40℃...+85℃
重量	≈400g
出线方式	径向出线

电气参数

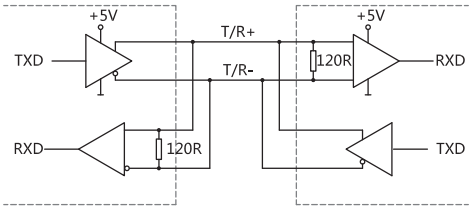

工作电压	10...30VDC
空载电流	≤100mA
接口类型	SSI同步串行
传输速率	0.1...1M/bit
输出码制	格雷码 或二进制
通讯标准	RS422
线 性 度	±2LSB
计数方向	可设置（出厂默认面对转轴顺时针数据增加
外部置位	可设置 接通延时＞100ms
抗 干 扰	EN61000-6-2
发射干扰	EN61000-6-4
电路保护	浪涌保护 、反极性保护 、ESD保护

端子配置

SSI 输出接口

信号		GND	+Ub	CLOCK+	CLOCK-	DATA+	DATA-	PRESET	DIR
色标		白 WH	棕 BN	绿 GN	黄 YE	灰 GY	粉 PK	黑 BK	红 RD
12 芯M23 插座CW (9223)		1	2	3	4	5	7	8	6

1、PRESET 外部置位线：单圈零点定位：当与高电平短触时，当前位置数据输出为整个数据的零点位置；
多圈中点定位：当与高电平短触时，当前位置数据输出为整个数据的中点位置；
2、DIR 计数方向线：低电平时，面对转轴顺时针数据增加 (此项为出厂默认)
高电平时，面对转轴逆时针数据增加 编码器端（针）
3、 屏蔽线（Shield）内部默认悬空

订货信息

JDCA58	XX	S	10	B	12	12	OCS1T	10-30	R	1	/	XXXX
	①	②	③	④	⑤	⑥		⑦	⑧	⑨		⑩

①扩展序号
XX

②主轴形式
S：实心轴

③轴径
10：10mm

④输出码制
B：二进制
G：格雷码

⑤圈数位数
12：4096

⑥单圈位数
12：4096
13：8192

⑦电源电压
10-30：10-30VDC

⑧出线方式
R：径向出线

⑨连接方式
数字：电缆长度m
9223：M23插头12芯

⑩特殊代码
XXXX

注：黑体为常备库存或为推荐订货型号

注：1，圈数位数和单圈位数列表为常用位数，圈数位数≤12bit，单圈位数≤13bit，其他位数应请而定。
2，请选择订货信息：型号系列、轴径尺寸、输出码制、圈数位数、单圈位数、出线方式和电缆长度。
3，如需其他电气参数设置，请填加说明。
订购范例： JDCA58S10B1212OCS1T10-30R1，出厂设置默认数据计数方向为顺时针累加 。
说明：JDCA58S系列，实心轴10mm，输出二进制码，圈数位数12位（4096圈），单圈12位（单圈分辨率4096），顺时针累加计数、零位设置，SSI同步串行输出， DC10-30V，径向出线1m。

附件（另售） 注：其他接插件选型请参考接插件选型表。

双翼弹性支架
型号常规：8138A

联轴器
型号（常规）：8215 10-10

偏心连接器
型号（常规）：：8531
（注：使用至少三个固定偏心器来安装编码器）

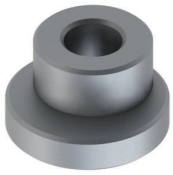

机械图
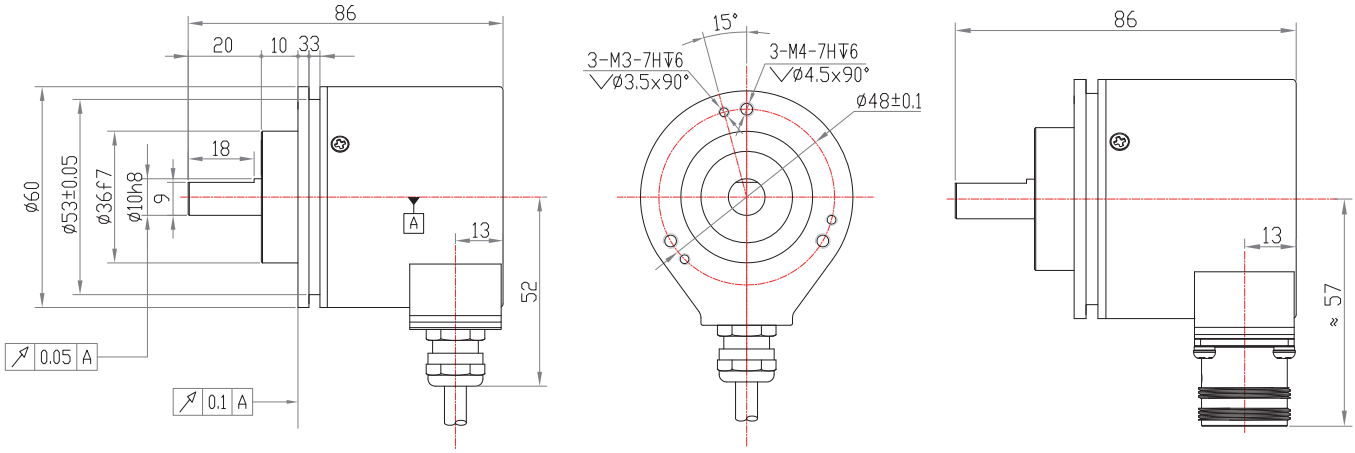
JDCA58S