- LTF55系列
- 拉线编码器
- 外形尺寸　55x55mm
- 测量范围　0-1500mm
- 传感器功能原理　增量式编码器、绝对值编码器

通讯接口

推挽
推挽差分
集电极开路
RS422(TTL兼容)

CANopen

Modbus-RTU

RS485

拉线绝对值编码器

LTF55J系列-RS485

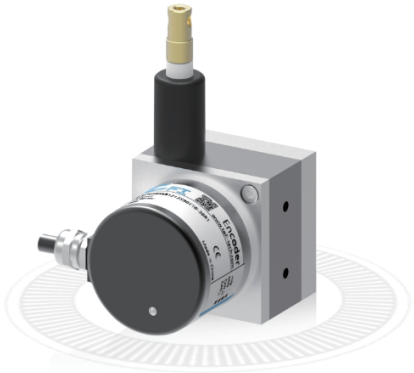

LTF55J系列
拉线编码器
外形尺寸 55x55mm
测量范围 0-1500mm
传感器功能原理 绝对值编码器
分辨率 0.0244mm
线性精度 ±0.05%FS
通讯接口：RS485

基本参数

测量范围	0-1500mm
集成编码器	绝对值编码器JSCM50系列
分辨率	0.0244mm
线性精度	±0.05%FS
通讯接口	RS485

机械参数

外形尺寸	55x55mm
拉线绳材料	涂塑钢丝绳
拉线绳直径	Φ0.7mm
拉线盒外壳材料	铝合金
出口拉力	≤4N
拉线绳每圈长度	100 mm
拉线编码器分辨率	拉线绳每圈长度/编码器每圈分辨率
拉线速度	1000mm/s（Max）
抗震动	10g，10...1500Hz
工作温度	-20℃...+70℃
集成编码器	绝对值编码器JSCM50系列
拉线盒	LTF55-1500
编码器防护等级	IP66
连接类型	电缆长度 2米（可选）
重量	≈350g

电气参数

通讯接口	RS485
通讯模式	定时模式
波特率	19200
刷新周期	8ms
输出码制	二进制
计数方向	可设置
置位设置	可设置

端子配置

拉线绝对值编码器LTF55J系列-RS485

信号	GND	+Ub	RS485-A	RS485-B	P-SET	Set-Allow	NC	NC
色标	白 WH	棕 BN	绿 GN	黄 YE	灰 GY	粉 PK	红 RD	黑 BK

订货信息

拉线绝对值编码器

LTF55	①	②	B	③	-	④	OCS3	⑤	B	10-30	⑥	⑦	/	⑧	/	⑨
		J		1500		0.0244		4			R	2		XXXX		JSCM50

①特殊功能
空：无
D：导向轮

②传感器功能原理
J：绝对值

③量程
1500：1500mm

④分辨率
0.0244：0.0244mm（12bit/圈）

⑤波特率
1：115200
2：57600
3：38400
4：19200
5：9600

⑥出线方式
R：径向出线

⑦电缆长度
数字：电缆长度m

⑧特殊代码
XXXX

⑨集成编码器系列
JSCM50

注：黑体为常备库存或为推荐订货型号

注：1，量程、分辨率所列数值表示常规，其它应请而定。

2，请选择订货信息：型号系列、功能原理、量程、分辨率、输出形式、波特率、通信模式、电源电压、出线方式、电缆长度及特殊代码。

订购范例：LTF55JB1500-0.0244OCS34B10-30R2/JSCM50 特殊要求请注明到后面。

说明：LTF55系列，绝对值编码器，二进制代码，1.5m量程，分辨率0.0244mm，RS485输出，波特率19200，定时模式B，10-30VDC，径向出线2m，集成编码器系列JSCM50。

机械图

LTF55J系列-RS485（配JSCM50）

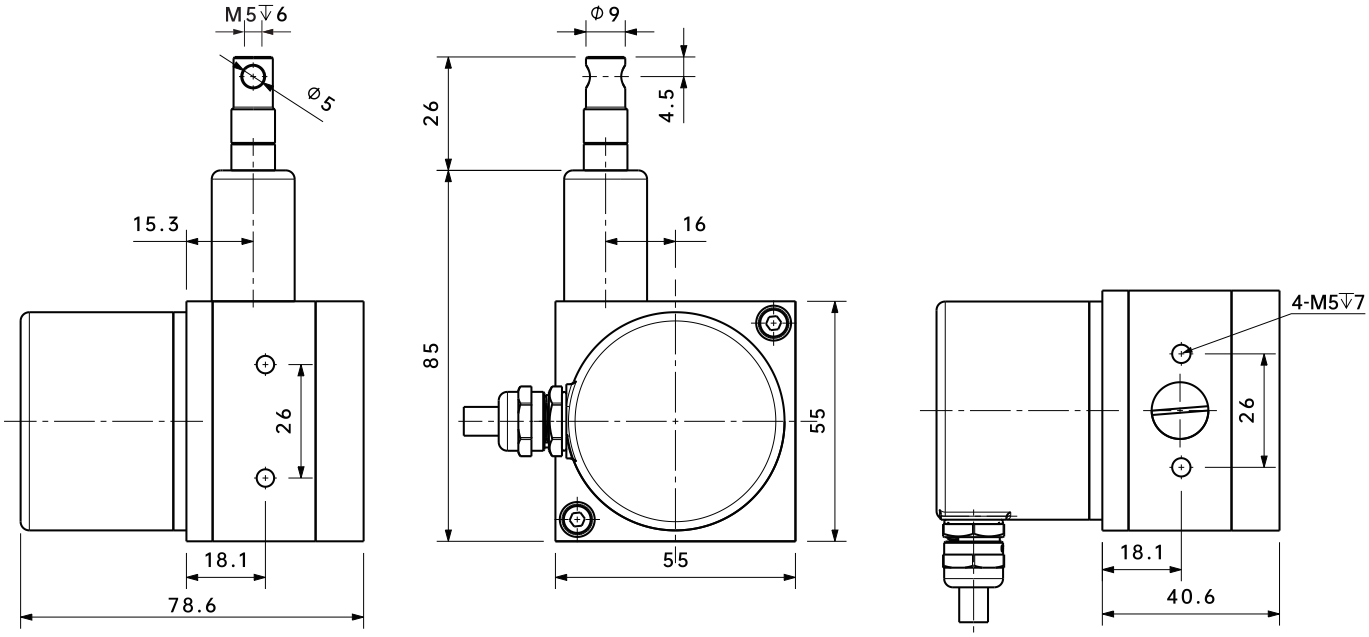
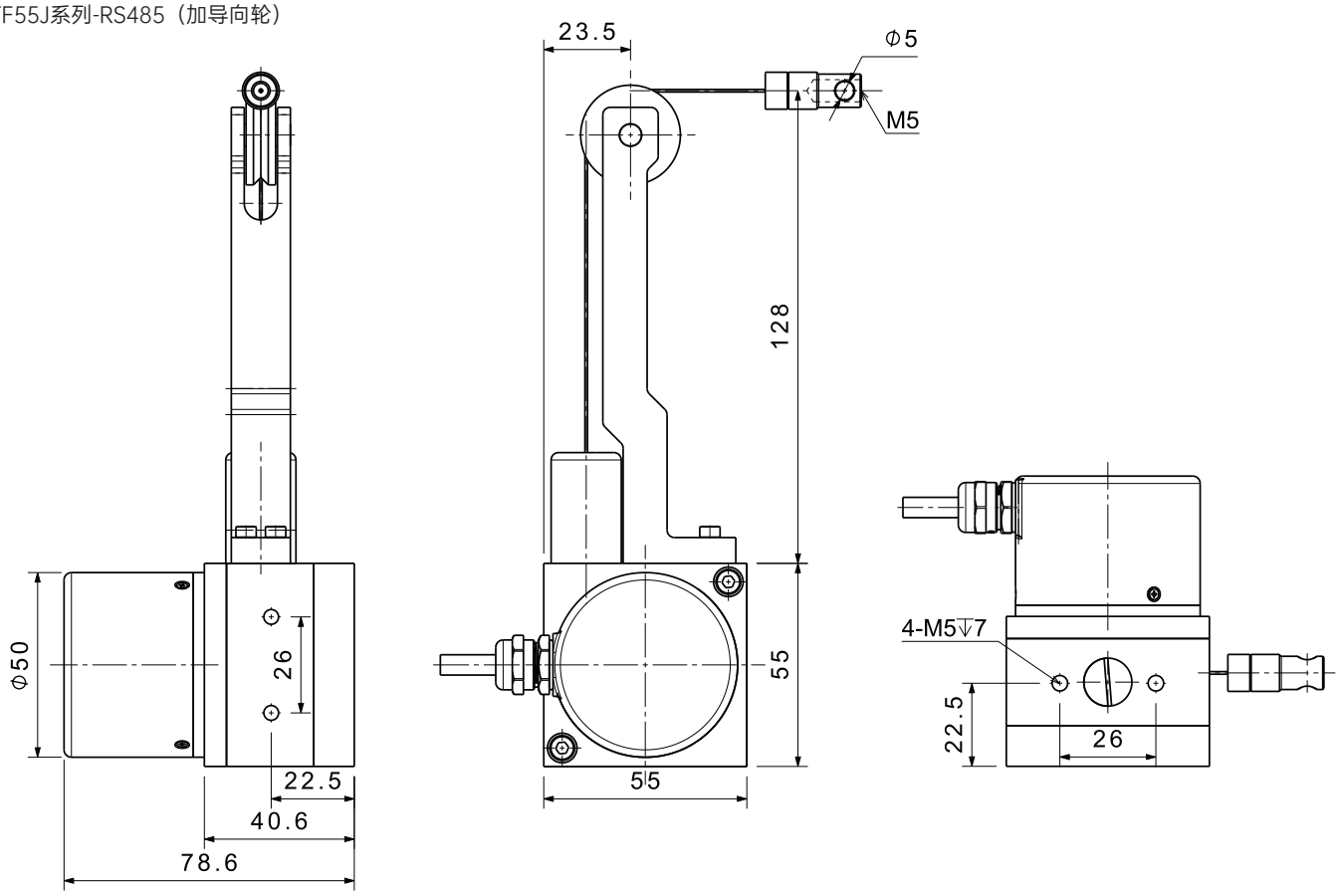
LTF55J系列-RS485（加导向轮）