- LCF80系列
- 拉线编码器
- 外形尺寸：81x81mm
- 测量范围：0~3000mm
- 传感器功能原理：增量式编码器、绝对值编码器

通讯接口

RS422 TTL OPEN COLLECTOR NPN PUSH-PULL HTL 推挽、推挽差分、集电极开路、RS422(TTL兼容)

CANopen

Modbus-RTU

RS485

拉线增量式编码器

LCF80E系列-增量式编码器

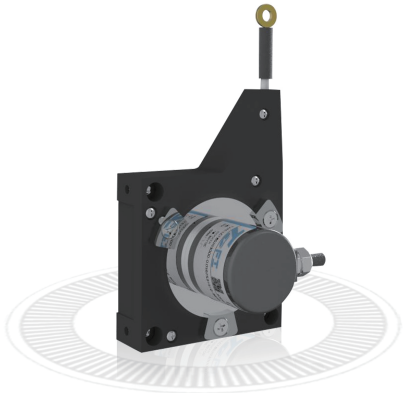

LCF80E系列
拉线编码器
外形尺寸 81x81mm
测量范围 0~3000mm
传感器功能原理 增量式编码器
分辨率 ≥0.046mm
线性精度 ±0.02%FS
通讯接口：推挽输出、推挽差分输出、集电极开路输出 、RS422(TTL兼容)

基本参数

测量范围	0~3000mm
集成编码器	增量式编码器ESG38系列、ESIC38系列
分辨率	≥0.046mm
线性精度	±0.02%FS
通讯接口	推挽输出、推挽差分输出、集电极开路输出 、RS422(TTL兼容)

机械参数

外形尺寸	81x81mm
拉线绳材料	涂塑钢丝绳
拉线绳直径	Φ0.55mm
拉线盒外壳材料	高强度工程塑料
出口拉力	3N
拉线绳每圈长度	230mm
拉线编码器分辨率	拉线绳每圈长度/编码器每圈分辨率
拉线速度	≤1000mm/s
抗震动	10g，10~2000Hz
工作温度	-20...+70℃（ESG3802、ESG50）/ -30...+70℃（ESK50）
集成编码器	增量式编码器ESG3802、ESG50、ESK50系列
拉线盒	LCF80-3000
编码器防护等级	IP54（拉线盒IP50）
连接类型	电缆线（长度可选）
重量	≈540g

电气参数

通讯接口	推挽输出、推挽差分输出、集电极开路输出 、RS422(TTL兼容)
工作电压	5-30VDC、9-26VDC、5VDC±5%
空载消耗电流	≤125mA
最大负载电流	±80mA
短路保护	有
反极性保护	有

端子配置

拉线增量式编码器LCF80E系列

信号	0V	+Ub	A	$\overline{A}$	B	$\overline{B}$	O	$\overline{O}$	⏚
色标	白 WH	棕 BN	绿 GN	粉 PK	黄 YE	蓝 BU	灰 GY	红 RD	屏蔽 Shield

订货信息

拉线增量式编码器

LCF80	E	E	3000	-	0.092	F	5-30	R	2	/	A	XXXX	/	ESG38
	①	②	③		④	⑤	⑥	⑦	⑧		⑨	⑩		⑪

①传感器功能原理
E：增量式

②输出信道
增量式：
B：A B
C：A B O
D：A $\overline{A}$ B $\overline{B}$
E：A $\overline{A}$ B $\overline{B}$ O $\overline{O}$

③量程
3000：3000mm

④分辨率
4.6：4.6mm（50ppr）
1.15：1.15mm（200ppr）
0.46：0.46mm（500ppr）
0.23：0.23mm（1000ppr）
0.115：0.115mm（2000ppr）
0.092：0.092mm（2500ppr）
0.046：0.046mm（5000ppr）

⑤输出形式
F：推挽输出
A：推挽差分输出
C：集电极开路输出
L：RS422（TTL兼容）

⑥电源电压
5：5VDC±5%
5-30：5-30VDC
9-26：9-26VDC

⑦出线方式
R：径向出线

⑧连接方式
数字：电缆长度m

⑨编码器防护等级
无：IP54
A：IP65

⑩特殊代码
XXXX

⑪集成编码器系列
ESG3802
ESK50
ESG50

注：黑体为常备库存或为推荐订货型号

注：1，量程、分辨率所列数值表示常规，其它应请而定。

2，请选择订货信息：型号系列、功能原理、输出信道、量程、分辨率、输出形式、电源电压、出线方式、电缆长度、编码器防护等级、特殊代码和集成编码器系列。

订购范例：LCF80EB3000-0.092F5-30R2/ESG38，特殊要求请备注。

说明：LCF80系列，增量式编码器，输出AB，量程3m，分辨率0.092mm，推挽输出，5-30VDC径向出线2m，编码器防护等级IP65，集成编码器系列ESG38。

机械图
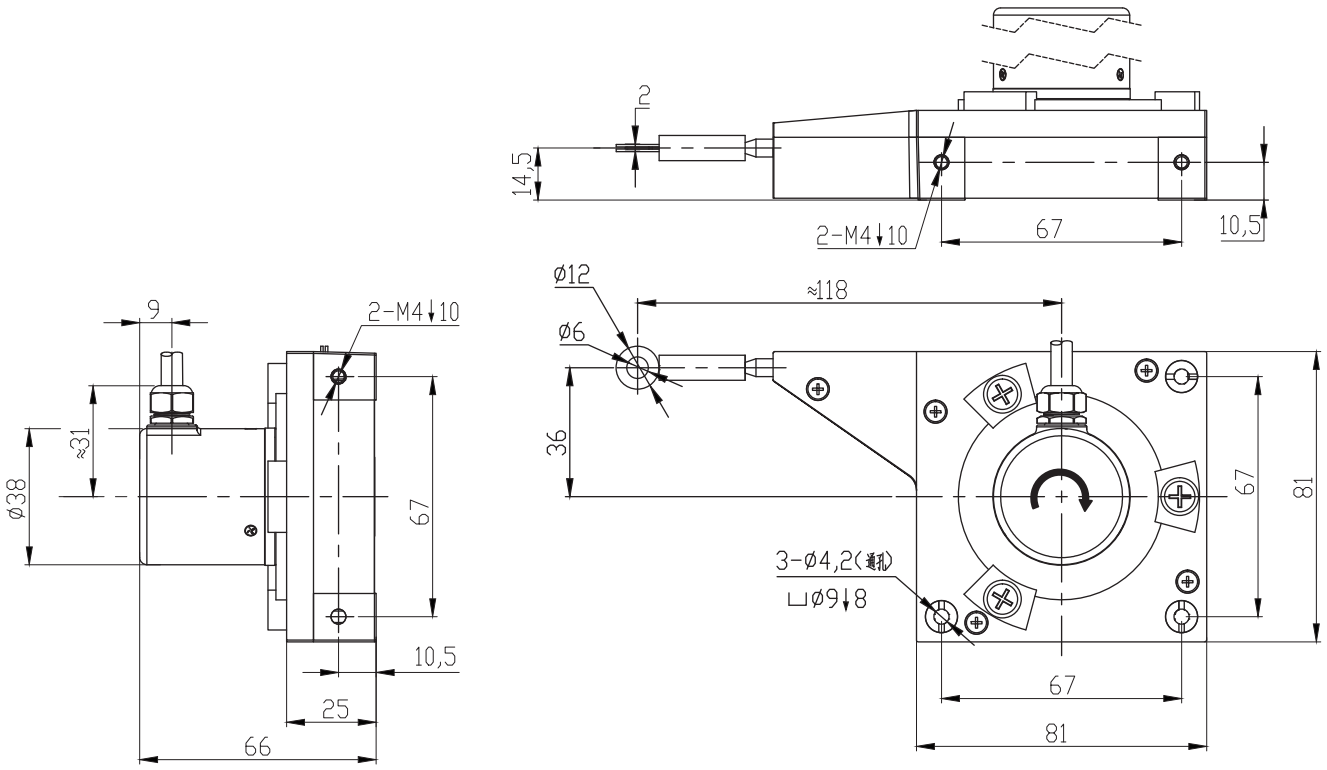
LCF80E系列-拉线增量式编码器