I30系列
M30全金属电感式接近开关
外形尺寸　M30×1　L=55
外壳材质　不锈钢
感应距离　Sn：10mm；15mm
安装　齐平；非齐平
工作电压　10...30VDC
输出电路　NPN NO 、NPN NC、PNP NO、PNP NC
连接　Cable,3-wire,2m
工作温度　-25°C - +70°C
防护等级　IP67

一般规格

尺寸	M30*55mm
安装方式	齐平 ；非齐平
感应距离（mm）	10mm；15mm
外壳材质	不锈钢
是否带LED	带LED
工作电压	10-30VDC
涟波	<10%
无负载电流	<10mA
最大负载电流	150mA
漏电流	<0.01mA
电压降	<1.5V
开关频率	500Hz ；250Hz
响应时间	0.5ms
开关磁滞	<15%(Sr)
重复精度	<5%(Sr)
保护等级	IP67
工作环境温度	-25°C - +70°C
温度漂移	<10%(Sr)
短路保护	YES
过载电流保护点	180mA
EMC	RFI>3V/M / EFT>1KV / ESD>4KV(contact)
冲击/震动	IEC 60947-5-2,Part 7.4.1 / IEC 60947-5-2,Part 7.4.2
感应面材质	不锈钢
连接方式	D5 3*0.34 PUR 2M

接线图

直流三线

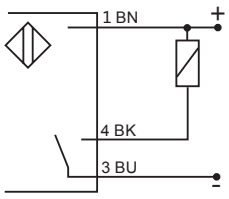

NPN-Normally open

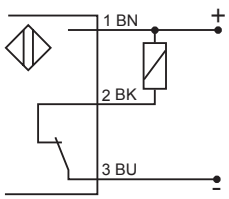

NPN-Normally closed

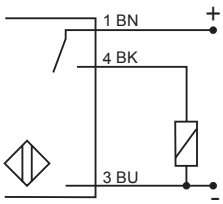

PNP-Normally open

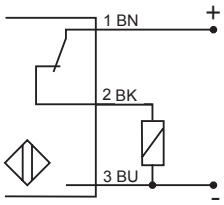

PNP-Normally closed

订货信息

I	30	55	F	10	NO	/		M
①	②	③	④	⑤	⑥		⑦	⑧

①电感式传感器

②外形尺寸
30：直径 30mm

③外形尺寸
55：L=55mm

④安装方式
F：齐平
N：非齐平

⑤感应距离
F齐平
10：10mm

N非齐平
15: 15mm

⑥输出方式
NO：NPN.NO
NC：NPN.NC
PO：PNP.PO
PC：PNP.PC

⑦连接方式
无：2m cable

⑧特殊代码
M：全金属

产品选择

型号	规格	产品长度	感应距离	工作电压	安装方式	输出信号	连接方式
I3055F10NO/M	M30	L=55	10mm	10...30VDC	Flush	NPN.NO	Cable,3-wire,2m
I3055F10NC/M	M30	L=55	10mm	10...30VDC	Flush	NPN.NC	Cable,3-wire,2m
I3055F10PO/M	M30	L=55	10mm	10...30VDC	Flush	PNP.NO	Cable,3-wire,2m
I3055F10PC/M	M30	L=55	10mm	10...30VDC	Flush	PNP.NC	Cable,3-wire,2m
I3055N15NO/M	M30	L=55	15mm	10...30VDC	Non-flush	NPN.NO	Cable,3-wire,2m
I3055N15NC/M	M30	L=55	15mm	10...30VDC	Non-flush	NPN.NC	Cable,3-wire,2m
I3055N15PO/M	M30	L=55	15mm	10...30VDC	Non-flush	PNP.NO	Cable,3-wire,2m
I3055N15PC/M	M30	L=55	15mm	10...30VDC	Non-flush	PNP.NC	Cable,3-wire,2m

产品选择

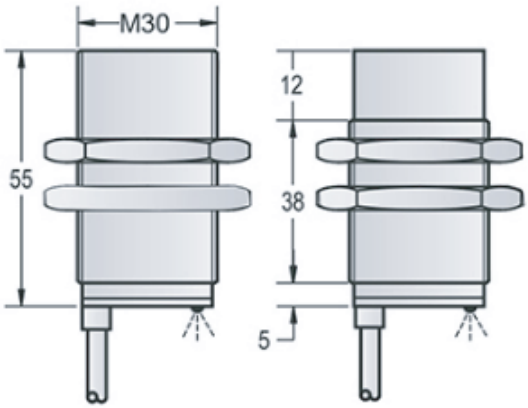

Flush　　Non-Flush